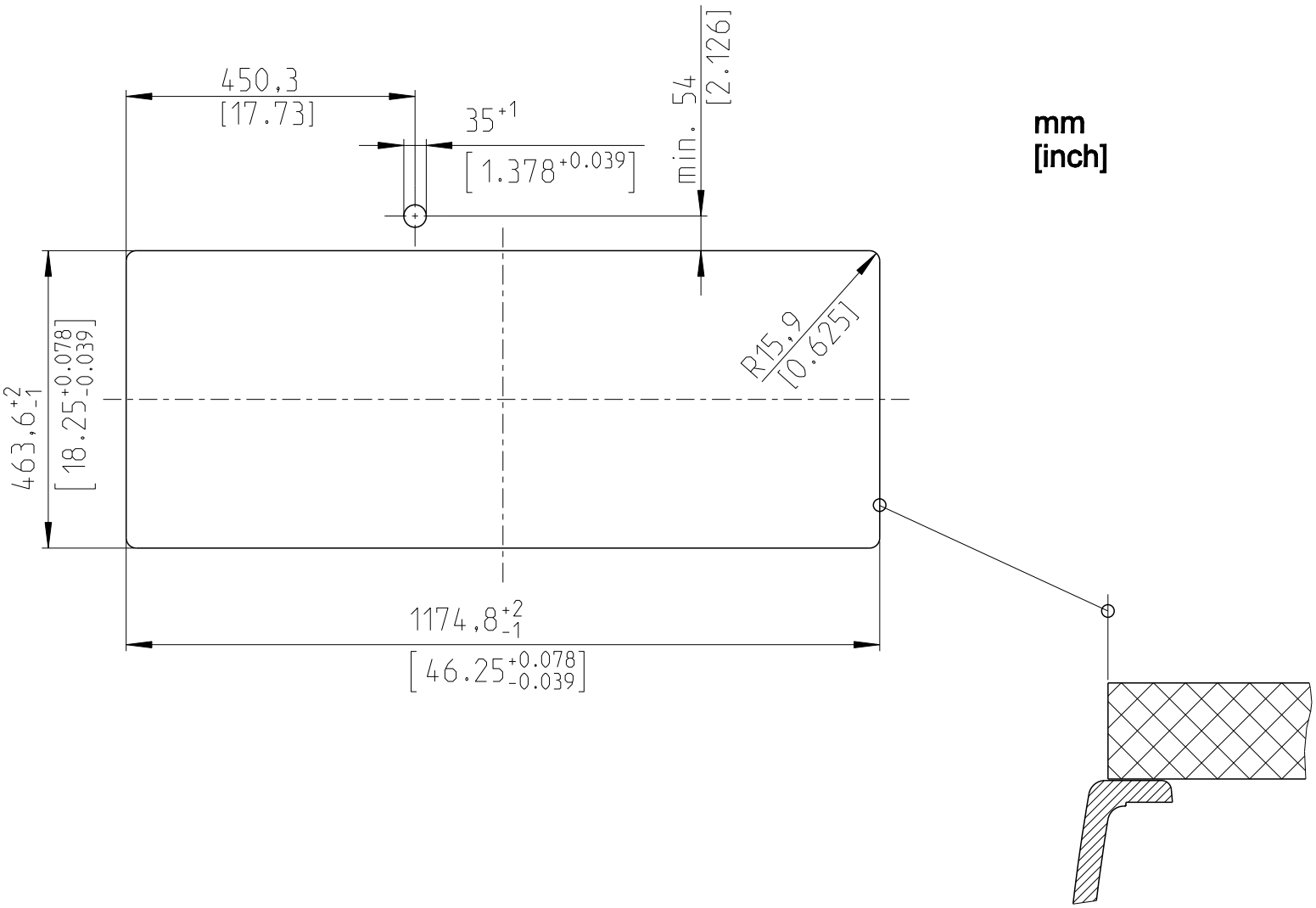

BLANCO
BLANCO GmbH + Co KG
Technischer Kundendienst
Tel.: +49 7045 44-81 419
info@blanco.de • www.blanco.de

BLANCOPRECIS MULTILEVEL 1 3/4

Technische Änderungen vorbehalten
Aktuellste Version unter www.blanco.de
Subject to technical alterations
Most updated version under www.blanco.de

SILGRANIT®	M 1:10	11/2009	precis_multilevel_1_3-4_g_up	1000185514