Produktdatenblatt AVONA

Art. Nr. 521267

Vorteil

- Spannungsreiches Zusammenspiel runder und eckiger Formen
- Konisch zulaufender Körper, sanft ansteigender Auslauf

Farben

Verfügbare Farben

chrom

galvanisch chrom

Planungshinweise

- Laminarstrahlregler im Lieferumfang enthalten.

Lieferumfang

- 360° schwenkbarer Auslauf für größere Reichweite
- Ø 35 mm Armaturenbohrung erforderlich
- Mit Keramikscheiben-Kartusche
- Patentierter Strahlregler für deutlich reduzierte Verkalkung
- Flexible Anschlussrohre, 500 mm lang und ⅜"-Mutter
- Stabilisierungsplatte zur Erhöhung der Standfestigkeit der Armatur beim Einbau in Edelstahlspülen

Details

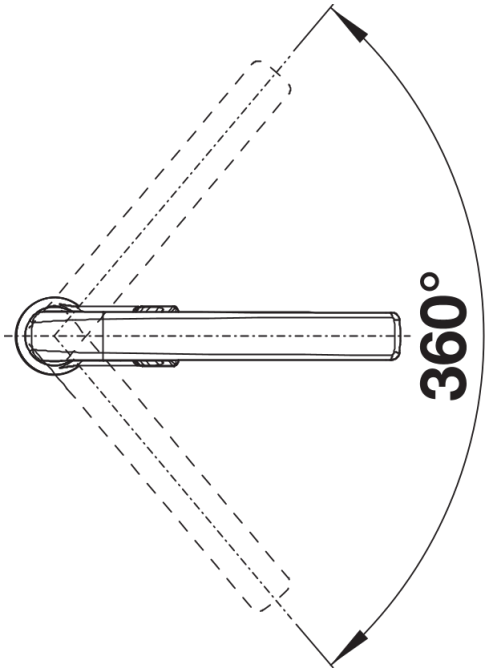

Schwenkbereich

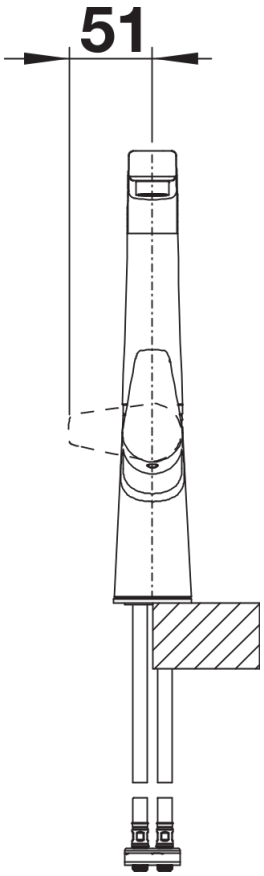

Seitenansicht Hebel 2D

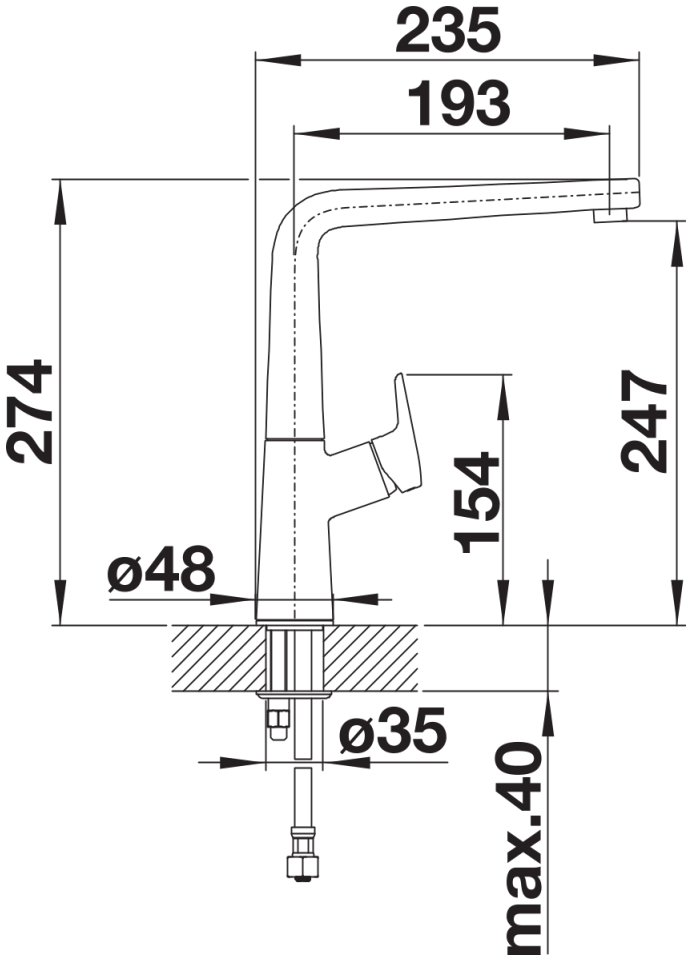

Seitenansicht