Produktdatenblatt LANTOS 9 E-IF

Art. Nr. 516277

Vorteil

- Vielfältige Spülenfamilie mit klarer Formgebung
- Eleganter IF-Flachrand für den flächenbündigen und Einbau von oben
- Kompakte Abtropffläche
- Mit 3 ½" Edelstahl-Korbventil
- Integrierte Ablauffernbedienung
- Für Eck- und Zeileneinbau geeignet

Planungshinweise

- Ausschnitt-Daten für alle Einbauverfahren finden Sie in unserem Internet-Download

Hinweis:
beim Einbau in einen 60 cm Eckunterschrank sollten die darunter liegenden Oberschränke für den zusätzlichen Beckenabfluss ausgesägt werden. Ein Geschirrspüler kann links vom Spülbecken eingeplant werden.

Lieferumfang

- Ablaufgarnitur mit Raumsparrohr
- 3 ½" Korbventil mit Ablauffernbedienung (Drehbetätigung)

Details

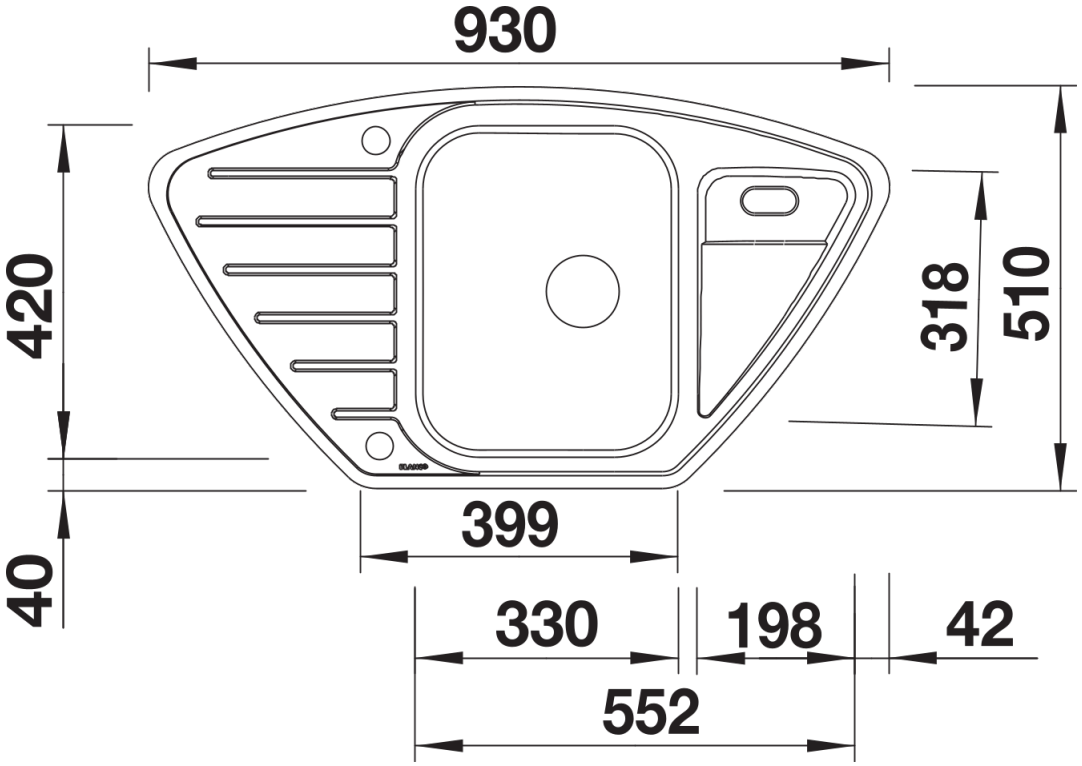

Aufsicht

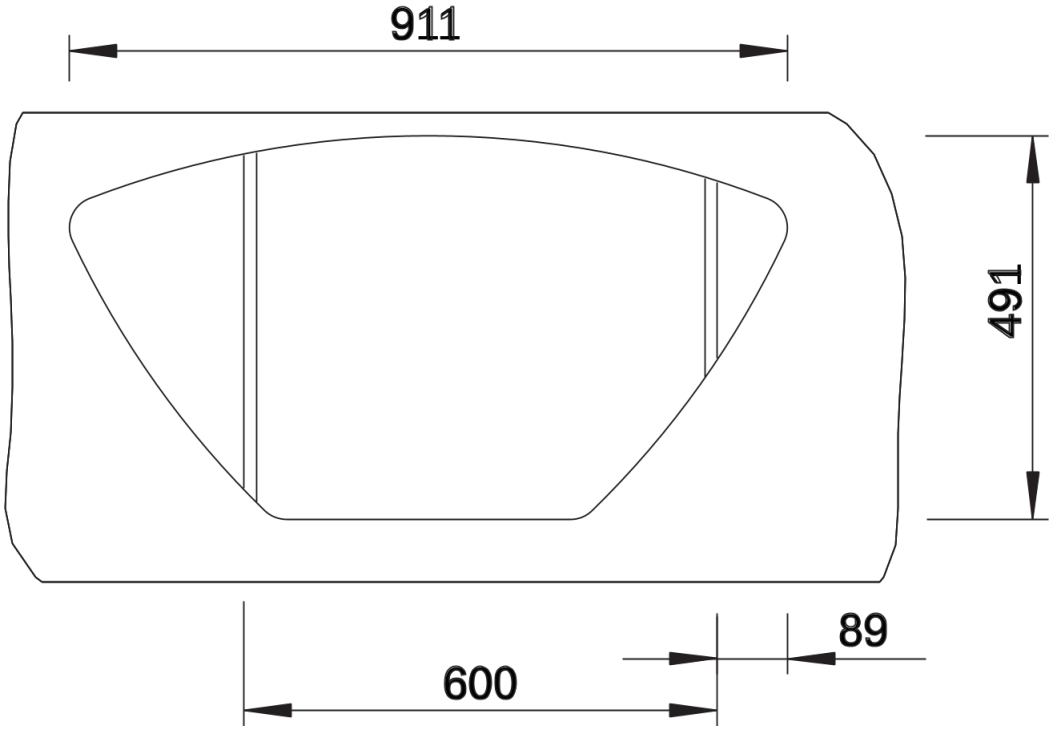

Ausschnitt

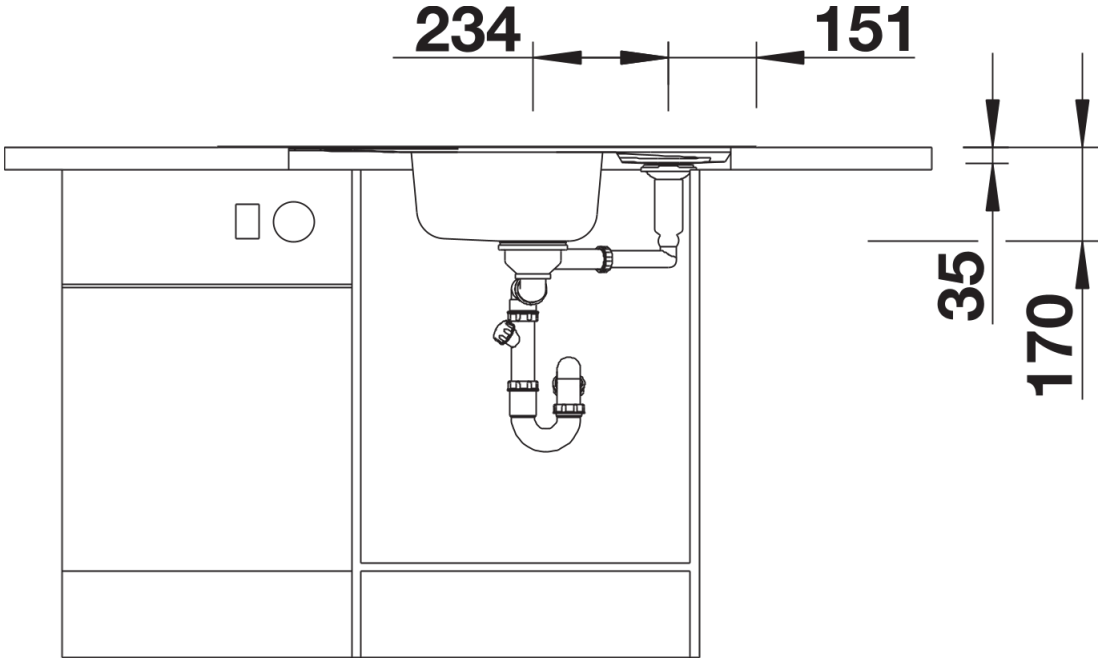

Frontansicht

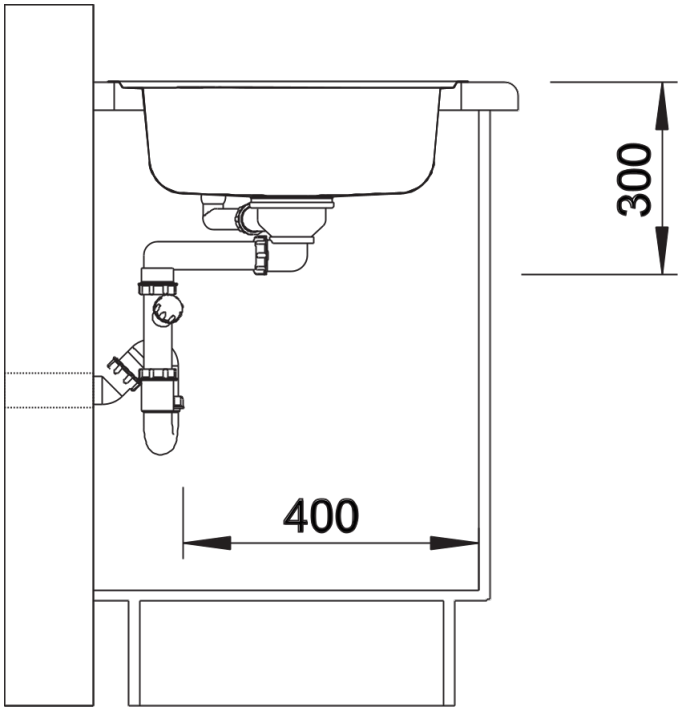

Seitenansicht