Fiche technique ETAGON 500-U

Référence de l’article 525887

Avantage

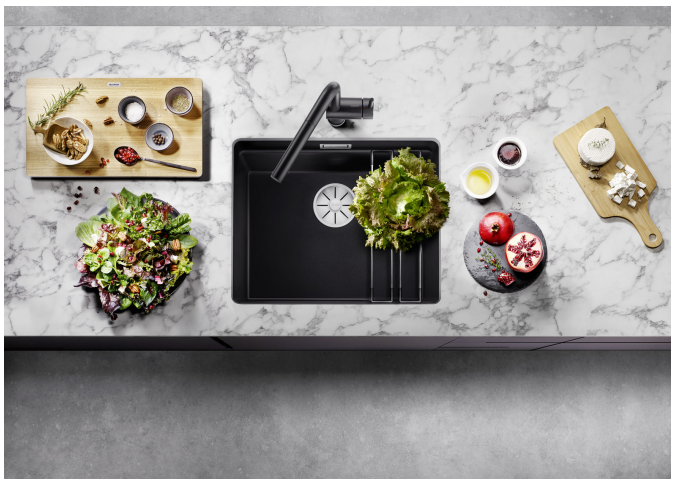

- Cuve généreuse à étages offrant tous les avantages d’un centre culinaire
- Niveau de fonctionnalité supplémentaire grâce à l’échelon intégré
- Concept intelligent fondé sur le système de rails polyvalents ETAGON
- Fonctions de haute qualité: le trop-plein dissimulé C-overflow et le système d’évacuation InFino sont élégamment intégrés et faciles à entretenir
- Intégration sous plan, convient pour des plans de travail de qualité supérieure

Coloris

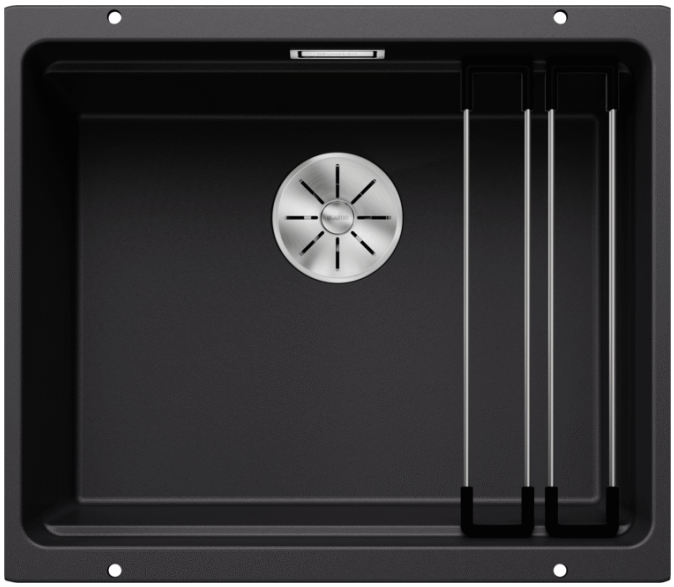

Coloris disponibles

noir
anthracite
gris rocher
gris volcan
blanc
blanc soft
truffe
café

SILGRANIT noir

Informations de planification

- Rayon de découpe: 20 mm

Ce qui est inclus

- 2 x rails ETAGON en acier inoxydable
- système d’écoulement compact à encombrement réduit
- crépine InFino 3 ½’’
- kit de fixation

234164 - Deux rails ETAGON

Détails

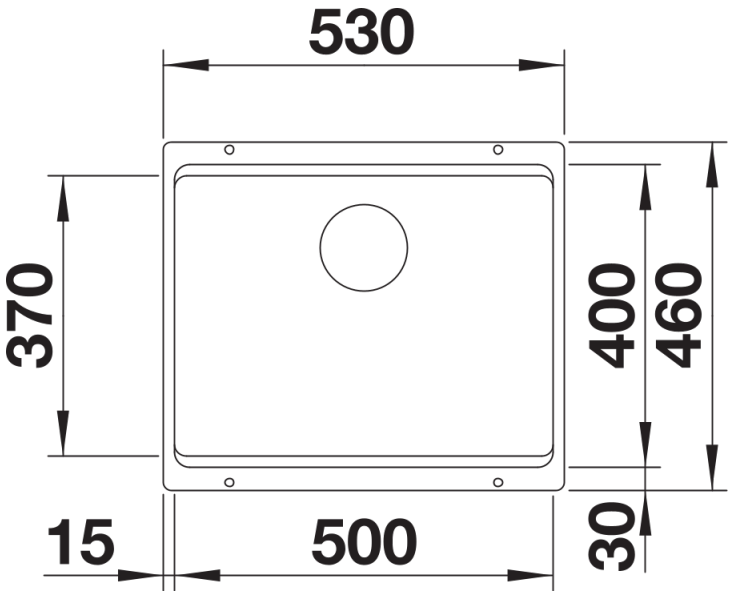

Vue de dessus

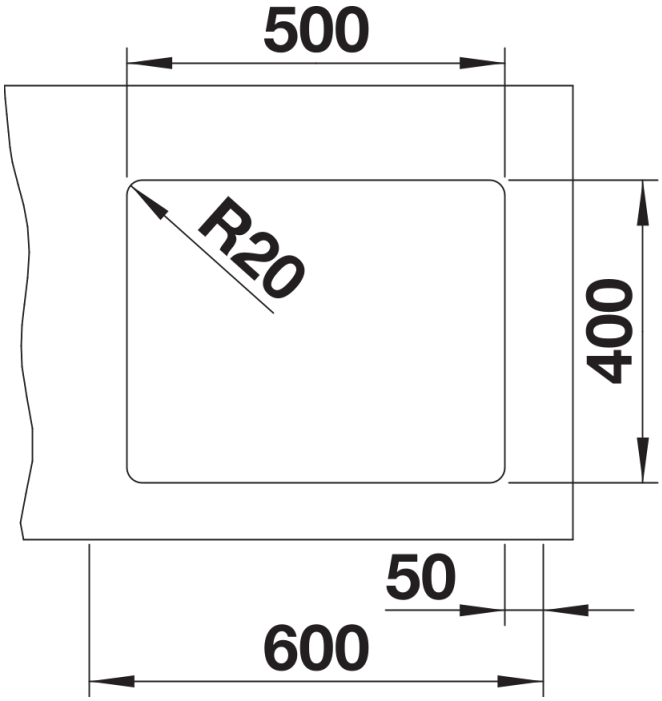

Découpe

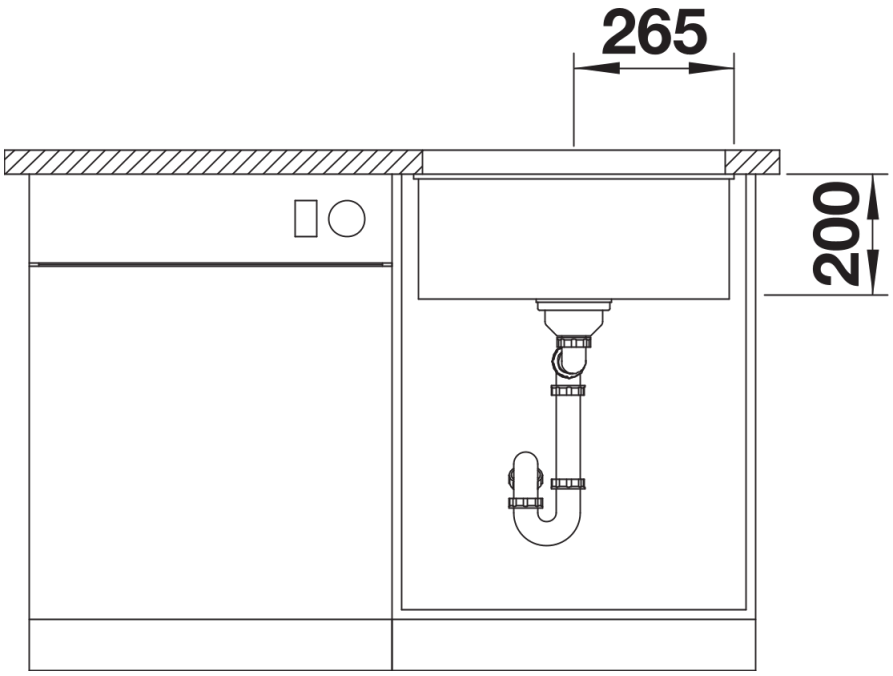

Vue de face

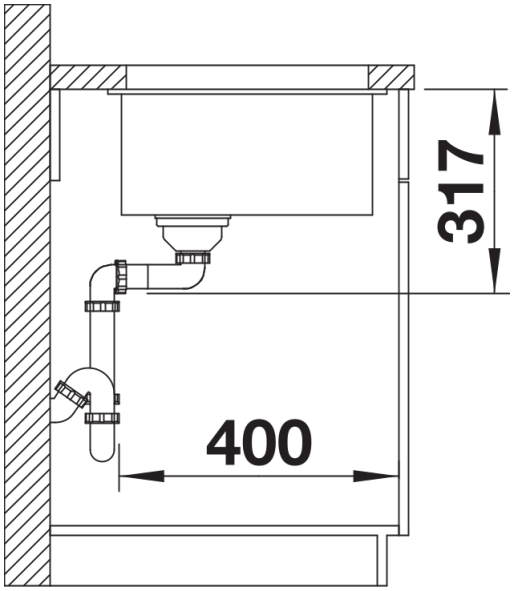

Vue latérale