Fiche technique LINUS

Référence de l’article 526961

Avantage

- Design minimaliste
- bec haut pour le remplissage facile de hauts récipients
- Rayon d‘utilisation étendu grâce au bec orientable à 360°
- Couleur harmonisé à celle des éviers et cuves en SILGRANIT

Coloris

SILGRANIT-Look blanc soft

Coloris disponibles

noir-silgranit
anthracite
gris rocher
gris volcan
blanc-silgranit
blanc soft
truffe
café

Ce qui est inclus

- Bec orientable à 360° pour une grande portée
- Percement Ø 35 mm nécessaire
- Avec cartouche à disque céramique
- Régulateur de jet breveté réduisant nettement les dépôts de calcaire
- Tuyaux de raccordement flexibles, 700 mm de long et écrou ⅜"
- Plaque de renfort augmentant la stabilité de la robinetterie lors de l’encastrement sur les éviers en inox

Détails

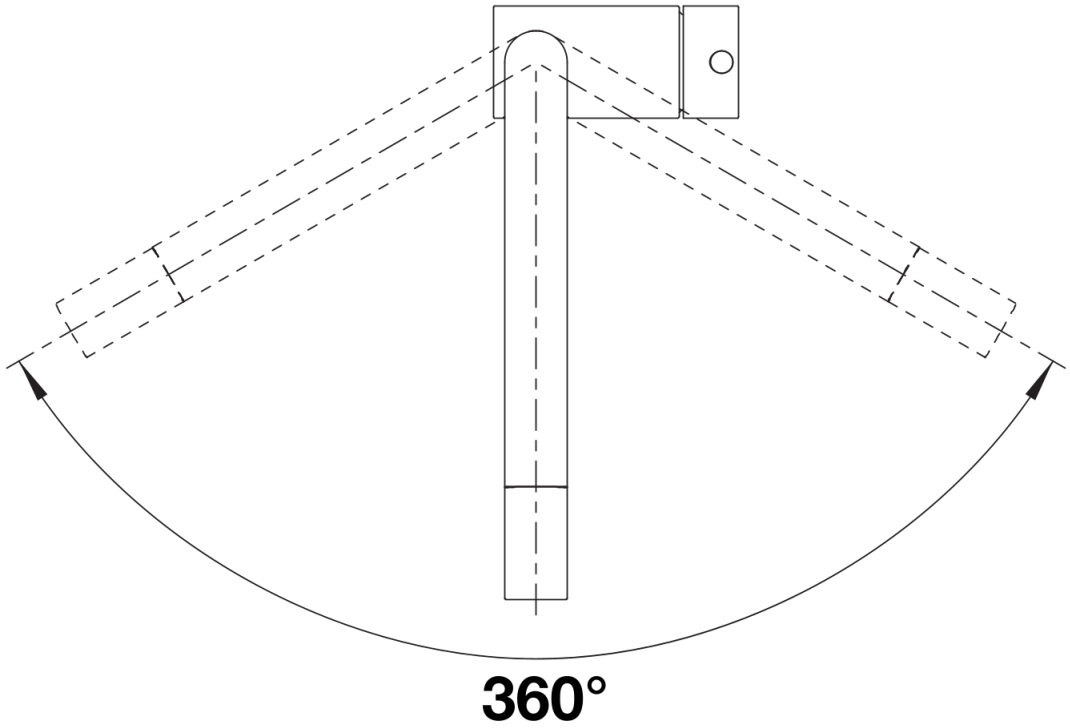

Plage de pivotement

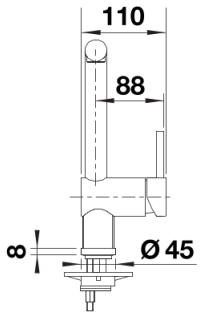

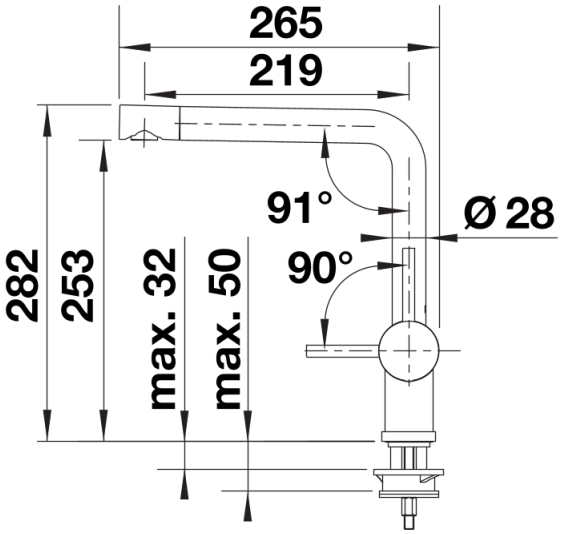

Vue latérale