# Fiche technique METRA 45 S Compact

Référence de l’article  525912

## Avantage

- Design jeune et rectiligne
- La grande capacité de la cuve offre encore plus d’espace pour faire la vaisselle
- Égouttoir compact avec système d’évacuation intégré
- Design esthétique avec un bord à profil bas
- Intallation réversible et encastrée

## Coloris

SILGRANIT noir

Coloris disponibles

noir
anthracite
gris rocher
gris volcan
alumétallic
blanc
blanc soft
truffe
café

## Ce qui est inclus

- système d’écoulement compact à encombrement réduit
- crépine 3 ½’’

## Détails

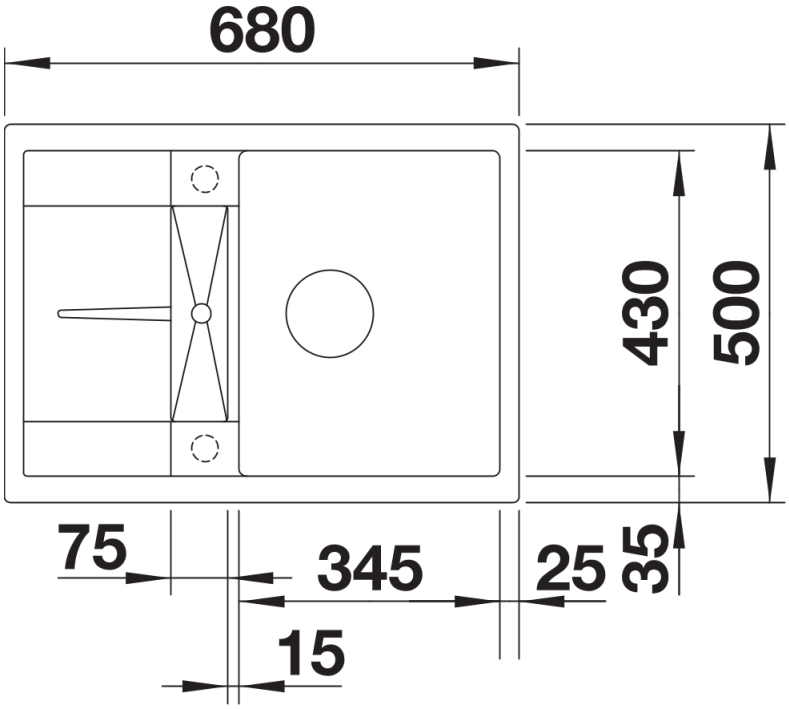


Vue de dessus

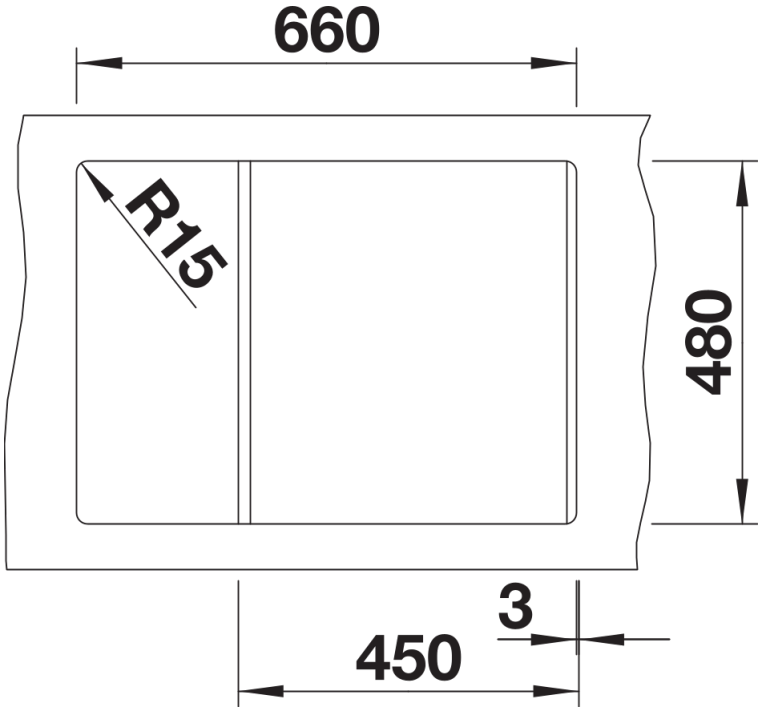


Découpe

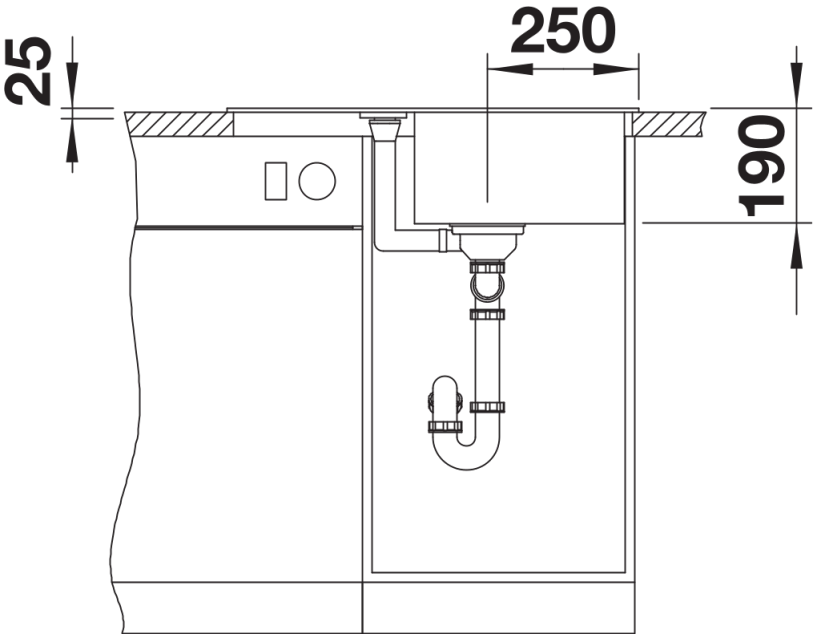


Vue de face

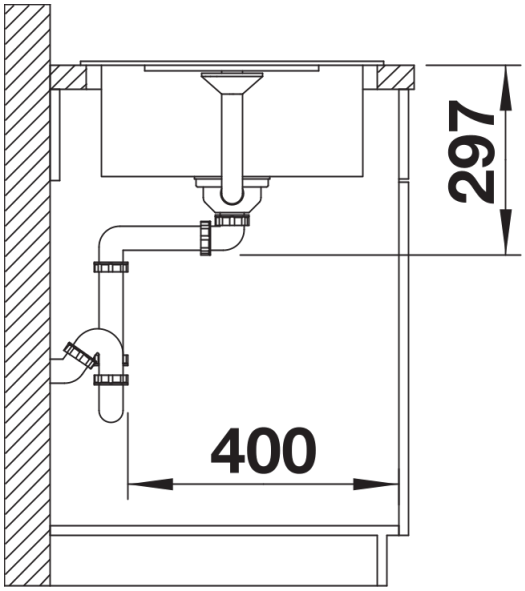


Vue latérale