Fiche technique METRA XL 6 S-F

Référence de l’article 527125

Avantage

- Design jeune et rectiligne
- La grande capacité de la cuve offre encore plus d’espace pour faire la vaisselle
- Zone d’évacuation spacieuse pour un degré de confort élevé
- Evier réversible

Coloris

SILGRANIT blanc soft

Coloris disponibles

noir
anthracite
gris rocher
gris volcan
blanc
blanc soft
café

Ce qui est inclus

- système d’écoulement compact à encombrement réduit
- crépine 3 ½’’ avec commande de vidange (bouton tournant de commande)

Détails

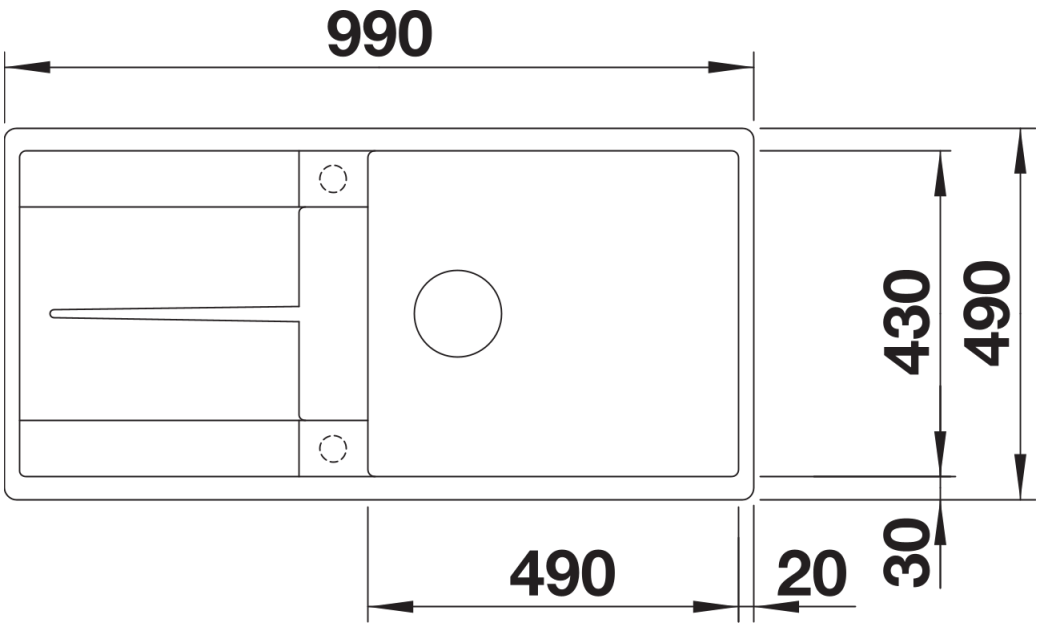

Vue de dessus

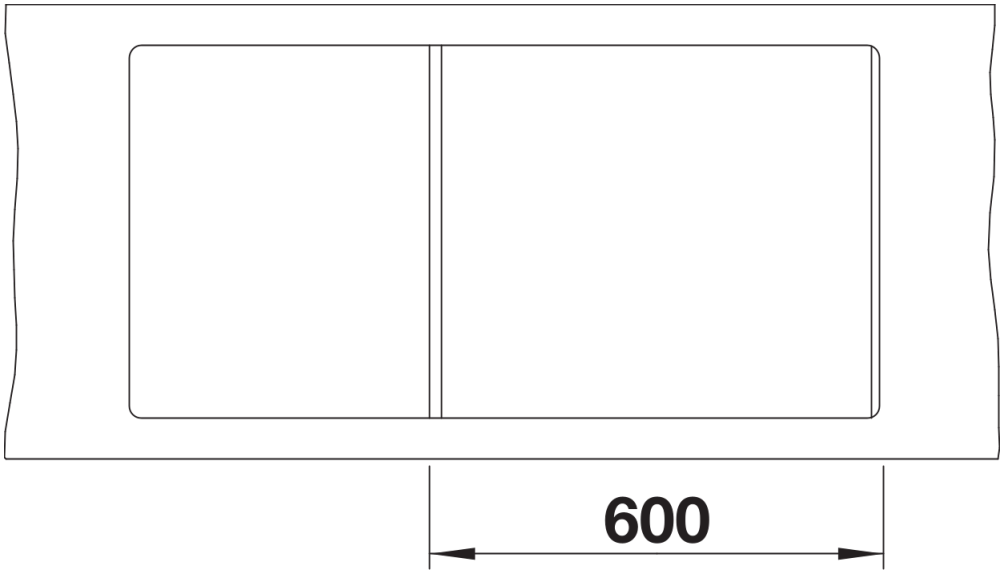

Découpe

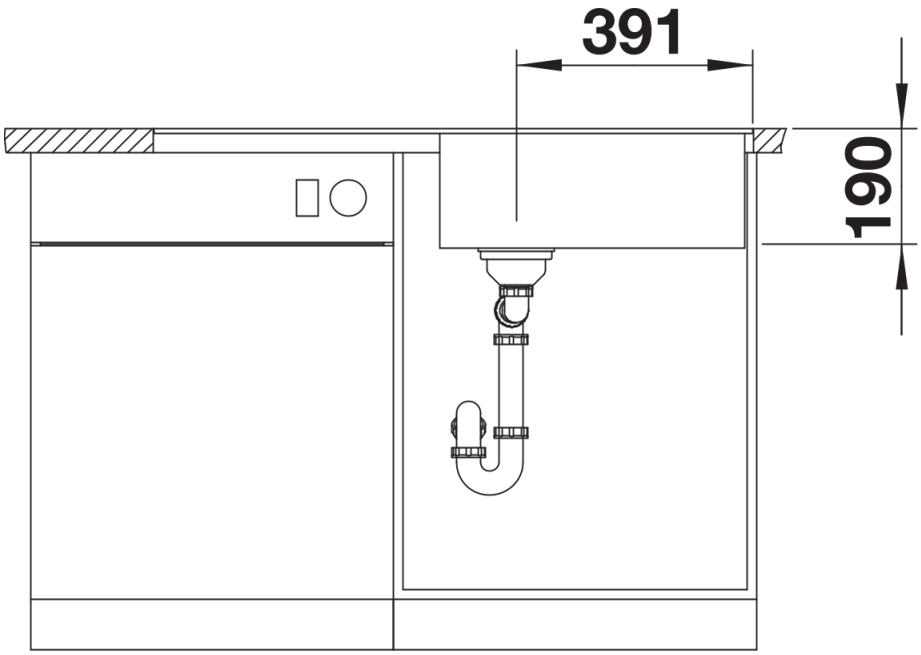

Vue de face

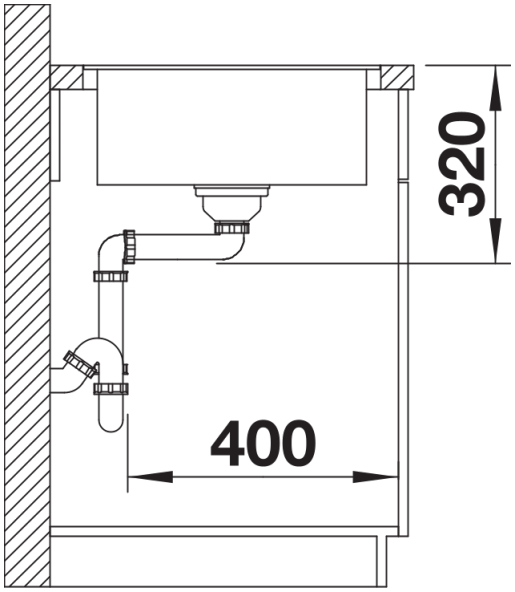

Vue latérale