Fiche technique SUBLINE 350/150-U

Référence de l’article 514522

Avantage

- Grande capacité de la cuve grâce aux techniques de production et de fixation
- Aucun effort supplémentaire lors de l'installation
- Céramique, grand en confort d’entretien
- Élégance intemporelle, design rectiligne
- Large gamme d'accessoires en option pour une fonctionnalité ajoutée

Coloris

Coloris disponibles

blanc cristal brillant

BLANCO Céramique blanc cristal brillant

Informations de planification

- Rayon mesure de découpe: 15 mm
Remarque: Epaisseur minimum pour le plan de travail: 25 mm. Suivre les instructions de montage.

Si nécessaire, une découpe dans une joue de séparation devra être effectuée.

Ce qui est inclus

- système d’écoulement compact à encombrement réduit
- crépines 3 ½" et 1 ½"
- kit de fixation

Détails

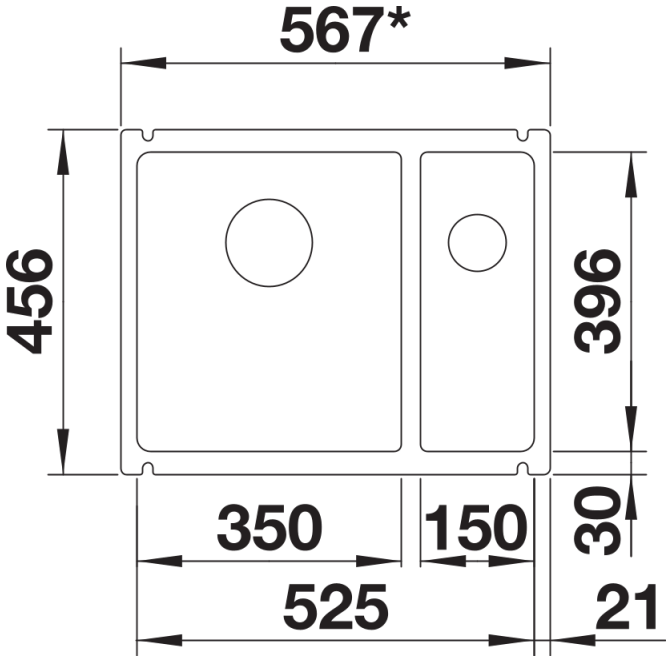

Vue de dessus

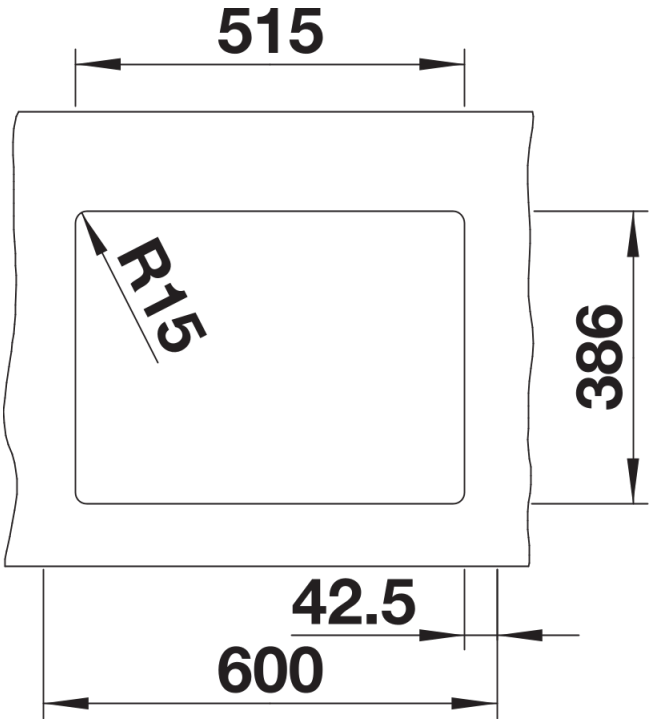

Découpe

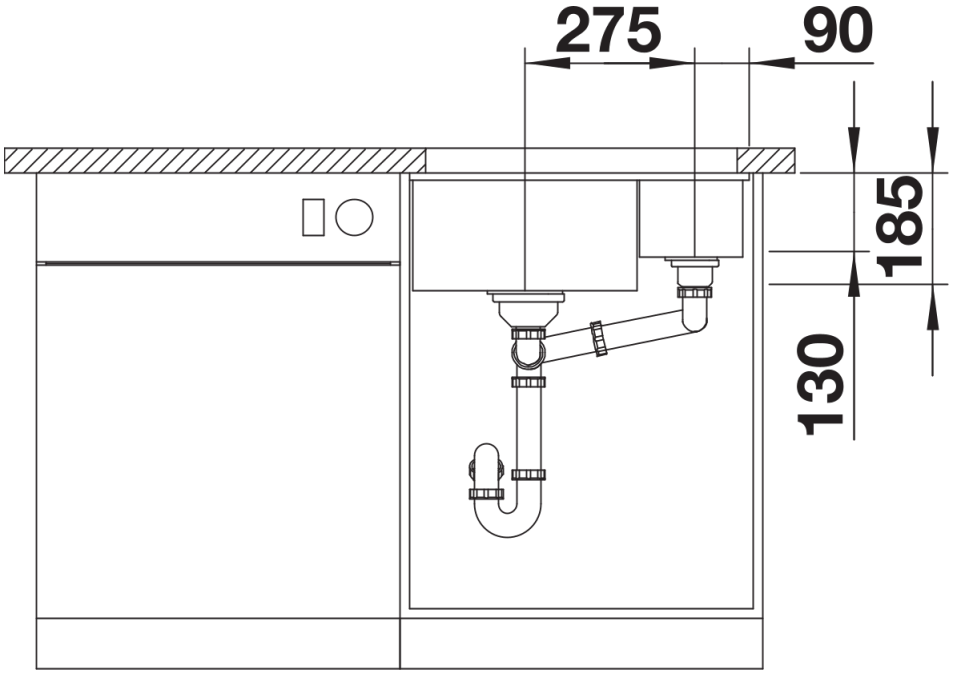

Vue de face

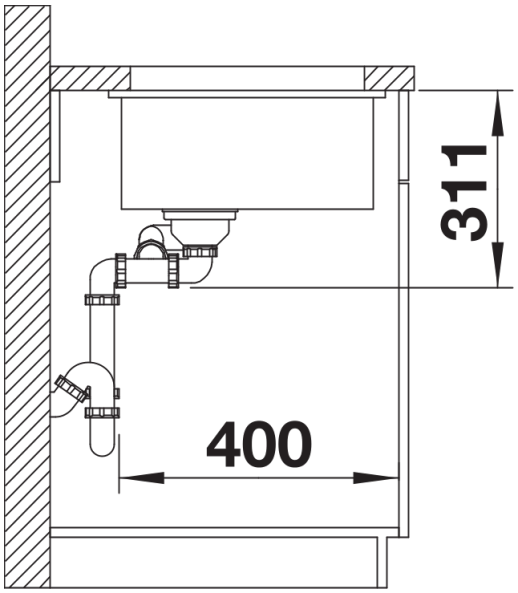

Vue latérale