Fiche technique SUBLINE 500-IF SteelFrame

Référence de l’article 525997

Avantage

- Mixmagnifique d‘acier inoxydable et de SILGRANIT
- Élégance intemporelle, design rectiligne avec bord plat IF en filigrane
- Encastrement classique par le haut dans des plans de travail stratifiés
- Encastrement affleurant possible dans des plans de travail en pierre ou en verre
- Bonne combinaison visuelle avec des plaques de cuisson en céramique de haute qualité
- Fonctions de haute qualité: le trop-plein dissimulé C-overflow et le système d’évacuation InFino– élégamment intégrés et faciles à entretenir
- Accessoires polyvalents disponibles en option

Coloris

Coloris disponibles

noir

anthracite

blanc

SILGRANIT noir

Informations de planification

- L’installation d’un mitigeur de cuisine, d’une commande de vidange ou d’un distributeur de détergent sur des plans de travail stratifiés nécessite un ruban d’étanchéité flexible disponible sous le numéro d’article n° 120 055.

Remarque : pour les épaisseurs de plan de travail à partir de 15 mm, un espace pour le trop-plein doit être découpé sur le dessous.
Veuillez noter les informations de découpe pour la méthode d’installation qui convient.
Les dimensions détaillées et les schémas par modèle, ainsi que les informations de découpe, sont disponibles en ligne sur www.blanco.com

Ce qui est inclus

- système d’écoulement compact à encombrement réduit
- crépine InFino 3 ½’’

Détails

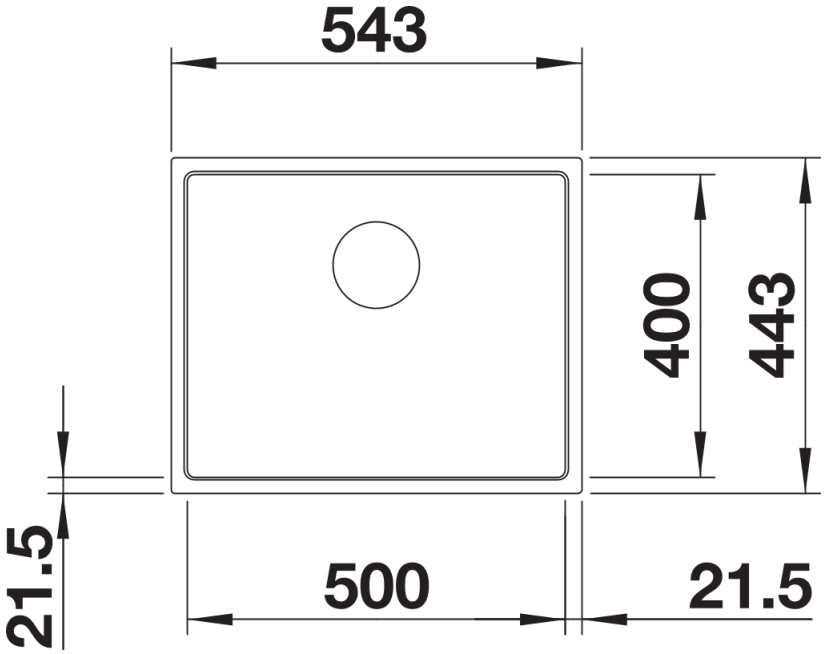

Vue de dessus

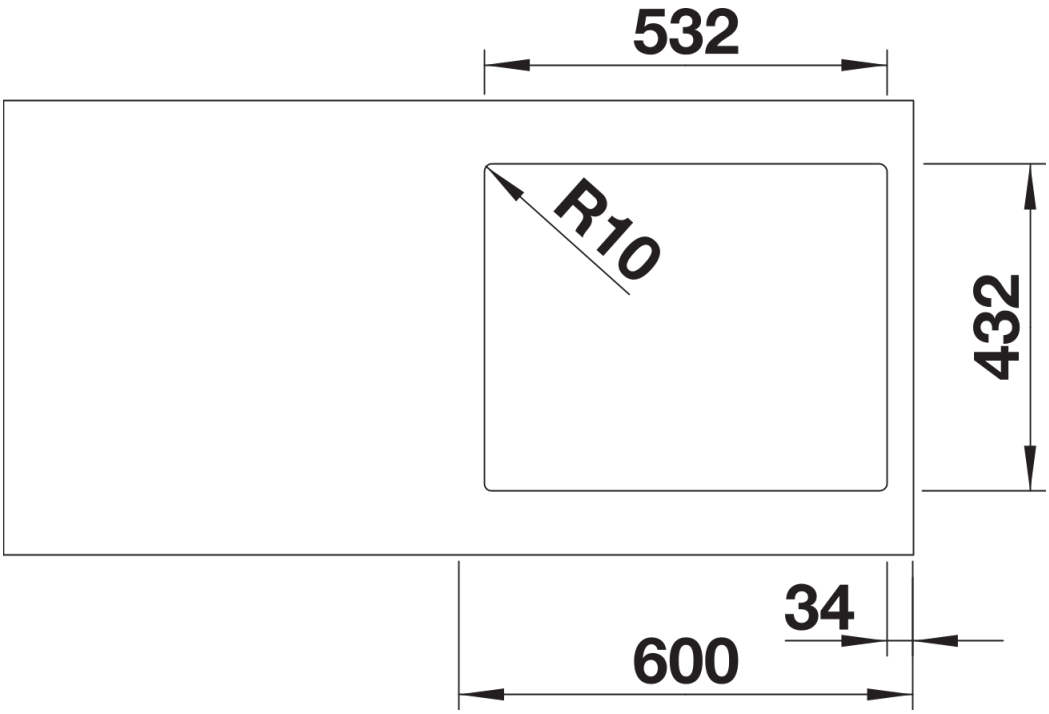

Découpe

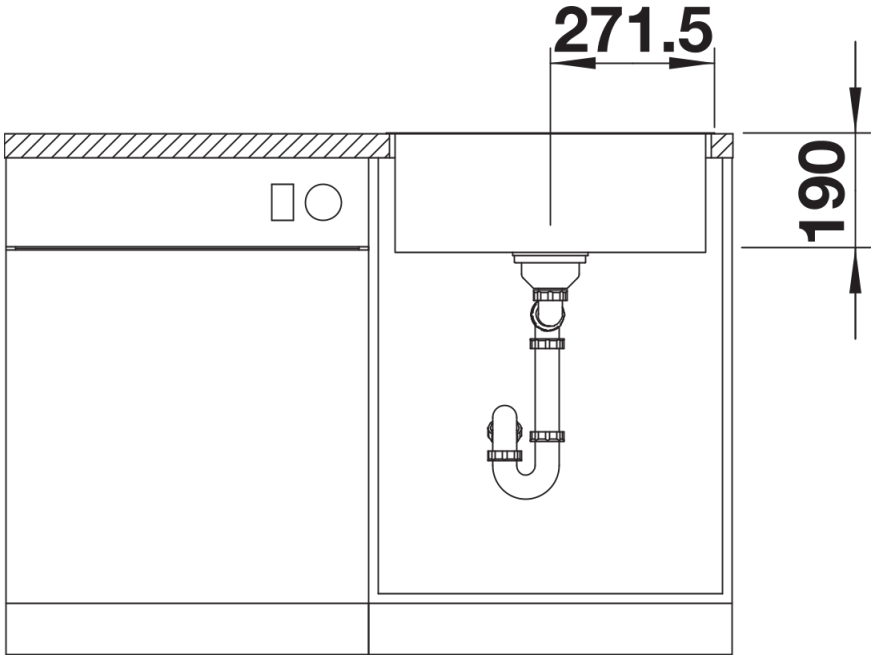

Vue de face

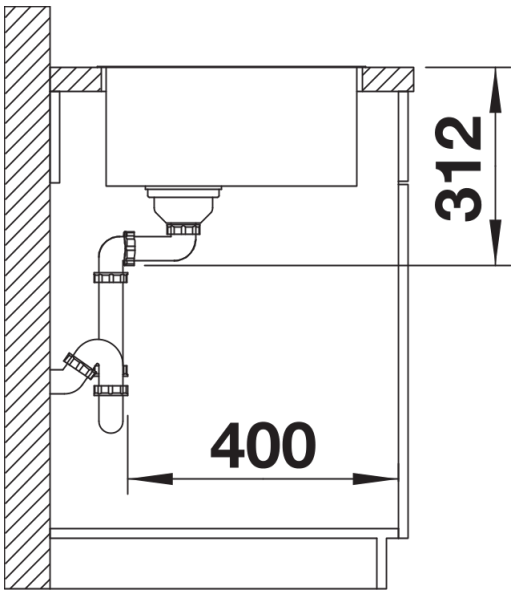

Vue latérale