Fiche technique SUBLINE 375-U

Référence de l’article 523726

Avantage

- Grande capacité de la cuve
- Aucun coût supplémentaire requis lors de l’installation
- En céramique pour un entretien facile
- Élégance intemporelle, géométrie aux contours accentués
- Pour sous-éviers à partir de 45 cm
- Une large gamme d’accessoires en option pour plus de fonctionnalité
- Système d‘évacuation InFino – élégamment intégré et facile à entretenir

Coloris

Coloris disponibles

blanc cristal brillant

BLANCO Céramique PuraPlus blanc cristal brillant

Informations de planification

- Rayon de découpe : 15 mm

Remarque : épaisseur minimum pour le plan de travail : 25 mm. Suivre les instructions de montage.

Ce qui est inclus

- système d’écoulement compact à encombrement réduit
- crépine InFino 3 ½’’
- kit de fixation

Détails

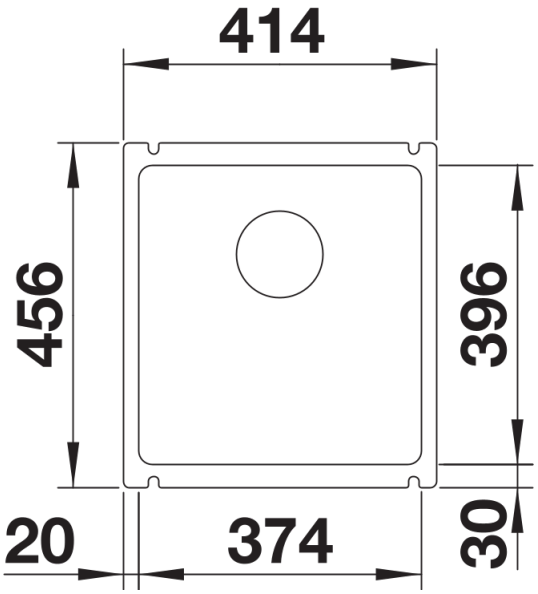

Vue de dessus

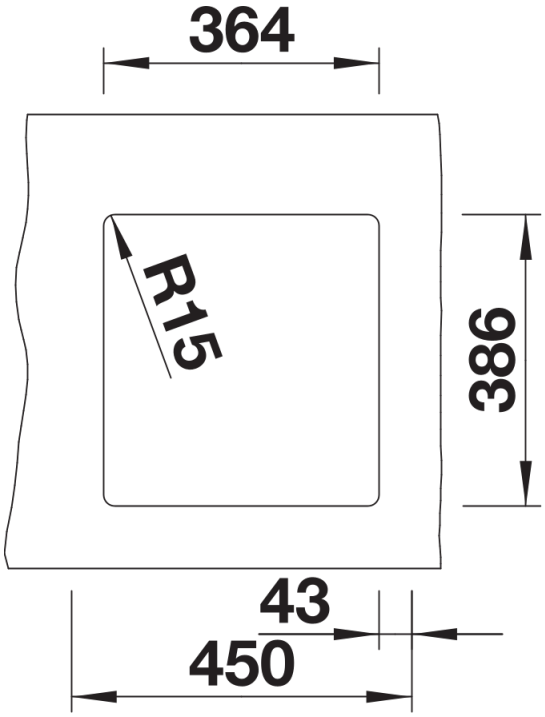

Découpe

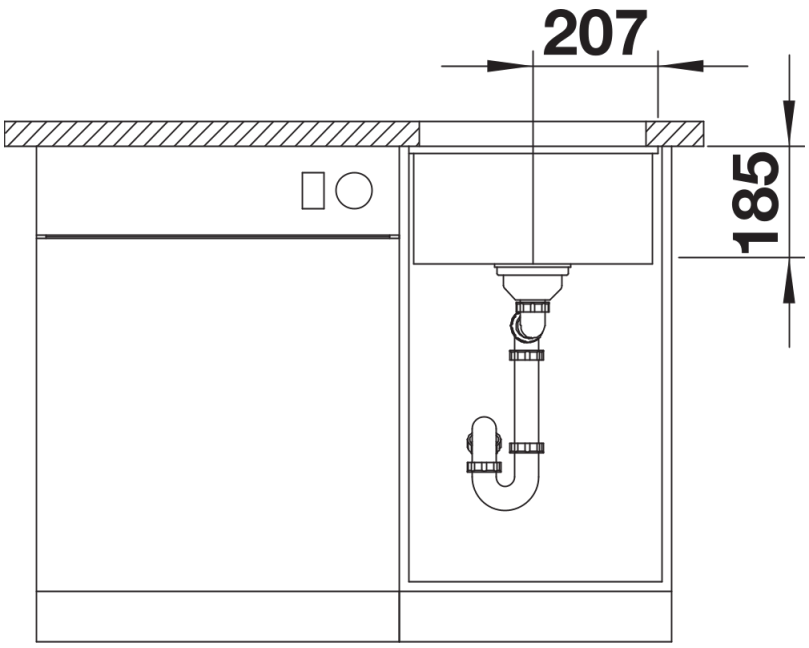

Vue de face

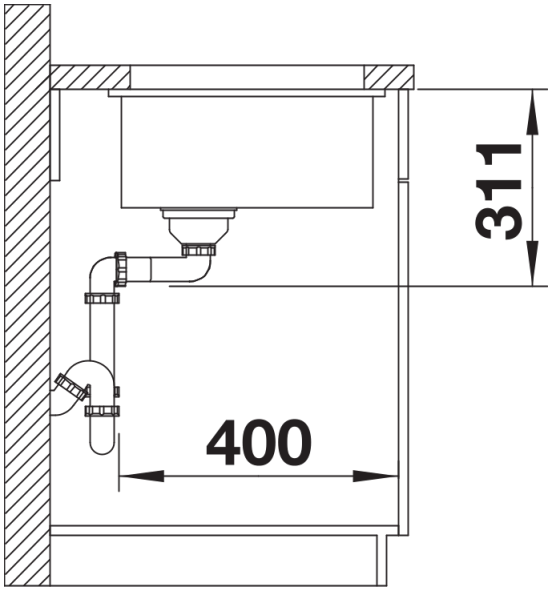

Vue latérale