# Technische productfiche METRA 45 S

Item nr. 525915

## Voordelen

- Jong, rechtlijnig design
- Aantrekkelijk assortiment spoelbakken in de gemiddelde prijsklasse
- De ongeëvenaarde bakcapaciteit biedt veel plaats
- Functioneel verlek, ook bruikbaar als werkblad, met geïntegreerde overloop
- Esthetisch vlak randontwerp
- Spoeltafel is omkeerbaar

## Kleuren

SILGRANIT zwart

Beschikbare kleuren

zwart
antraciet
rock grey
vulkaangrijs
wit
zacht wit
tartufo
café

## Planningsinformatie

- ¤ = voorgeboorde gaten

## Inbegrepen bij levering

- afloopgarnituur met ruimtebesparende leiding
- 3½" korfplug

## Details

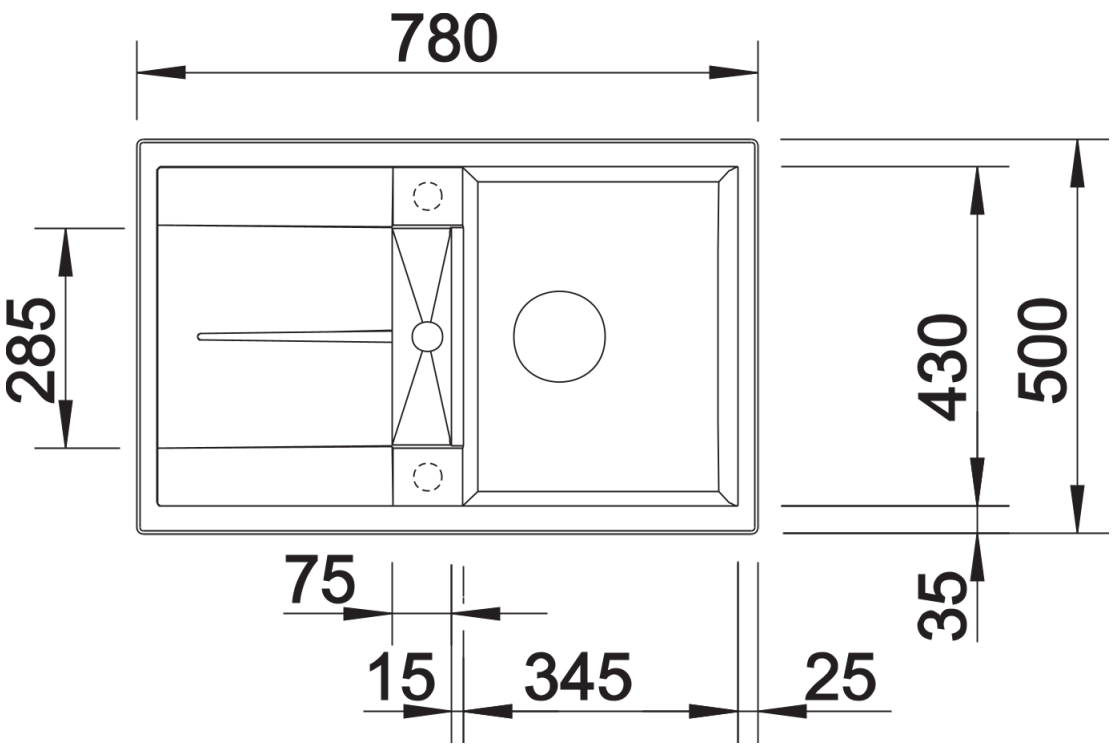


Bovenaanzicht

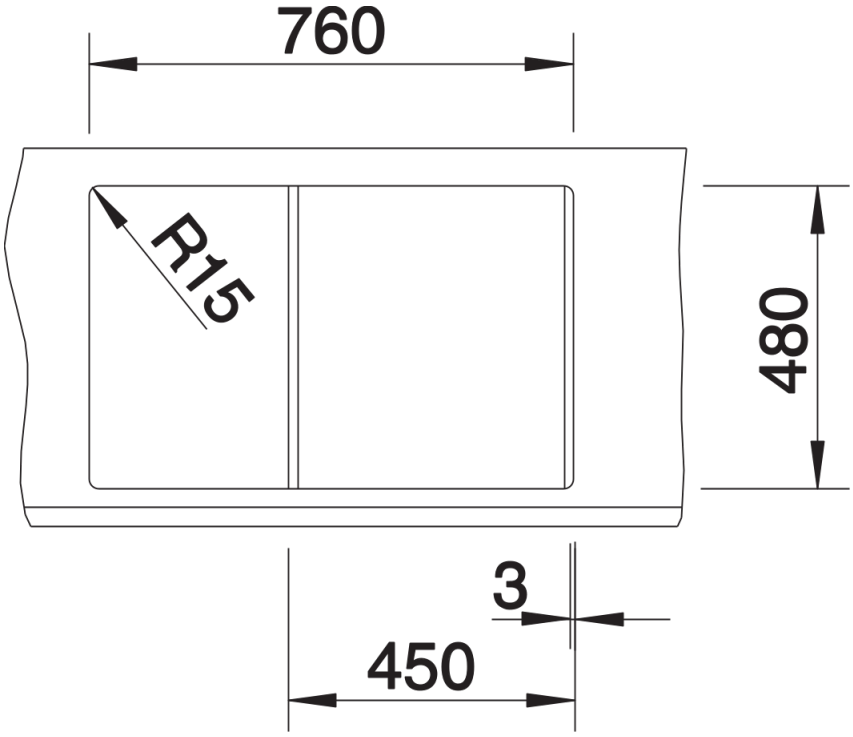


Uitgesneden

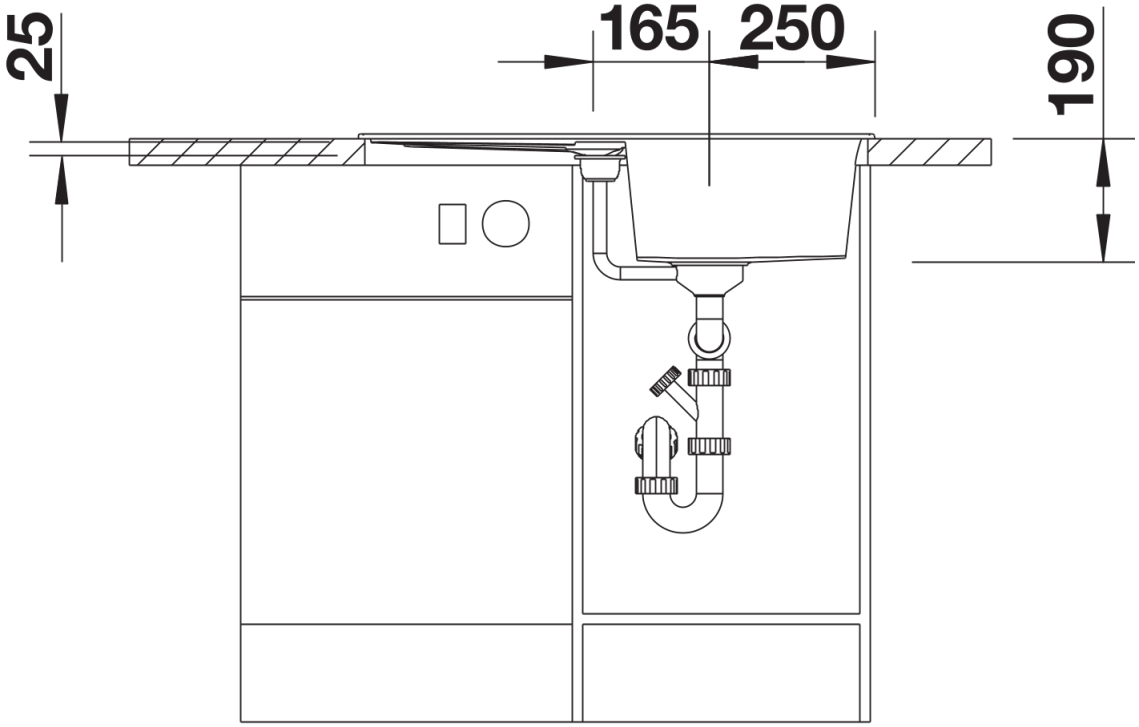


Vooraanzicht

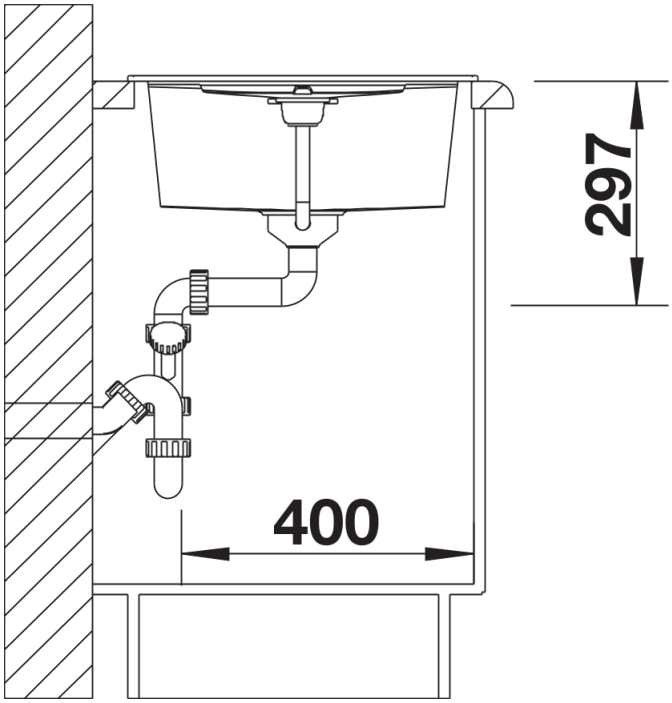


Zijaanzicht