Données techniques du robinet

RIVANA Semi Pro

Couleurs spéciales

Couleur	SKU
Noir mat	443019

Caractéristiques du produit

- Support de bec rétractable isolé a deux jets, très pratique
- Pivote sur 360° pour une portée étendue
- Fabriqué en laiton massif
- Cartouche à disque de céramique
- Débit de 1,5 GPM

Garantie
Texte de la garantie

Conformité
Les éviers et les robinets BLANCO sont testés et conformes aux normes, et sont homologués par les organismes appropriés. Pour connaître le détail des certifications de chacun de nos produits, n’hésitez pas à communiquer avec nous ou à joindre ces organismes d’homologation.

Consultez nos vidéos pratiques pour en savoir plus sur l\'installation et l\'entretien des produits BLANCO: Vidéos:
https://www.blanco.com/en-canada/

Des questions? Communiquez avec nous dès aujourd\'hui

BLANCO AMERICA INC.
110 Mount Holly By-Pass
Lumberton NJ 08048

Téléphone & Téléc.:
Téléphone: 1-888-668-6201
Téléc.:: 609-668-6211"

Bien que BLANCO s\'efforce de fournir des renseignements exacts, toutes les dimensions sont nominales, ne peuvent être garanties, et elles peuvent être modifiées ou ne plus être disponibles. BLANCO n\'assume aucune responsabilité pour l \'utilisation de données techniques désuètes ou supprimées.

RIVANA Semi Pro
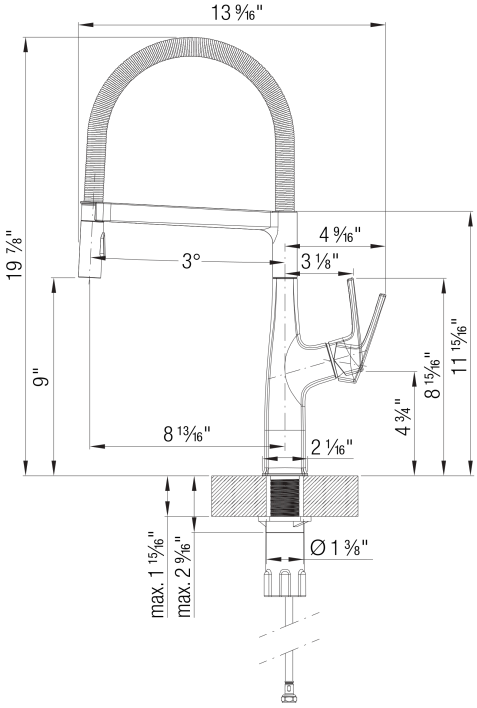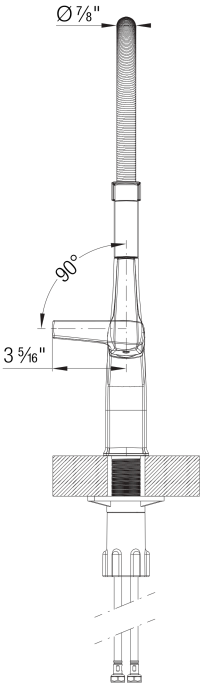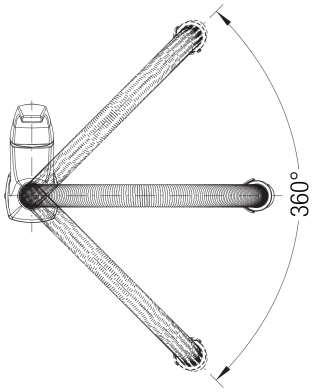
Couleurs spéciales