EMPRESSA Bar

Finis métalliques

Données techniques du robinet

Couleur	SKU
Chrome	442512

Caractéristiques du produit

- Bec rétractable
- Pivote sur 180° pour une portée optimale
- Fabriqué en laiton massif
- Cartouche à disque de céramique
- Débit de 1,5 GPM

Préparatifs d'installation

Tous nos robinets s'installent dans un orifice standard de 1 ⅜ po.

Codes & Standards

ASME A112.18.1/CSA B125.1, NSF/ANSI/CAN 61, NSF/ANSI 372 listed, AB 1953, AB 100, CEC, CalGreen, George SB 370

Garantie
Texte de la garantie

Conformité
Les éviers et les robinets BLANCO sont testés et conformes aux normes, et sont homologués par les organismes appropriés. Pour connaître le détail des certifications de chacun de nos produits, n’hésitez pas à communiquer avec nous ou à joindre ces organismes d’homologation.

Consultez nos vidéos pratiques pour en savoir plus sur l\'installation et l\'entretien des produits BLANCO: Vidéos:
https://www.blanco.com/en-canada/

Des questions? Communiquez avec nous dès aujourd\'hui

BLANCO AMERICA INC.
110 Mount Holly By-Pass
Lumberton NJ 08048

Téléphone & Téléc.:
Téléphone: 1-888-668-6201
Téléc.:: 609-668-6211"

Bien que BLANCO s\'efforce de fournir des renseignements exacts, toutes les dimensions sont nominales, ne peuvent être garanties, et elles peuvent être modifiées ou ne plus être disponibles. BLANCO n\'assume aucune responsabilité pour l \'utilisation de données techniques désuètes ou supprimées.

EMPRESSA Bar
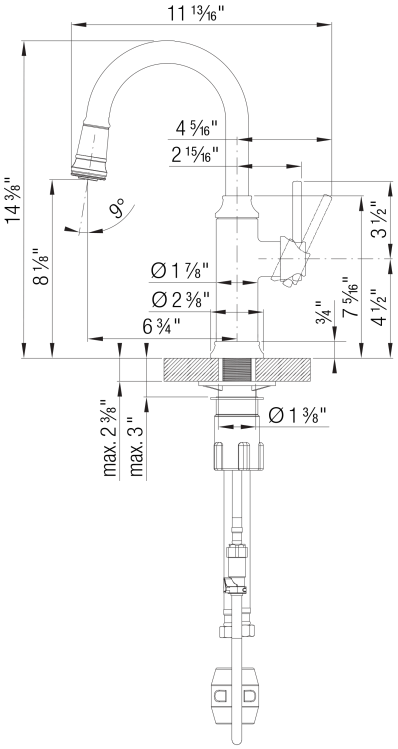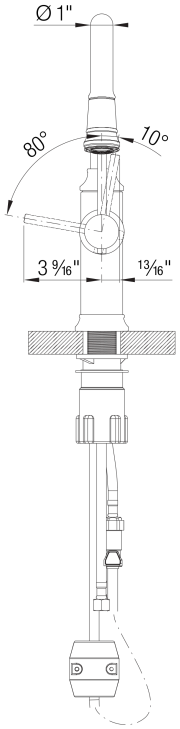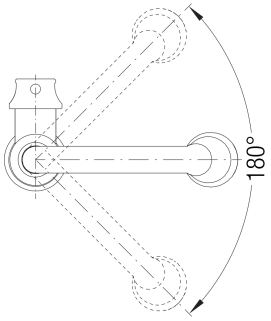
Finis métalliques