Produktdatenblatt KANO

Art. Nr. 525033

Vorteil

- Schlanke Armatur in ästhetischem Design
- Besonders für kompakte Spülen geeignet
- Erweiterter Aktionsradius durch 360° schwenkbaren Auslauf
- Color-Ausführung in perfekter Abstimmung zu farbigen Spülen und Becken aus SILGRANIT

Farben

SILGRANIT-Look zweifarbig cafe/chrom

Verfügbare Farben

schwarz/chrom
anthrazit/chrom
vulkangrau/chrom
weiss/chrom
softweiss/chrom
cafe/chrom

Lieferumfang

- Auslauf schwenkbar 360°
- Hahnlochbohrung mit Ø 35 mm erforderlich
- Kartusche mit keramischen Dichtungen
- Flexible Anschlussschläuche mit 350 mm Länge und ⅜" Mutter für besonders leichte und sichere Montage
- Patentierter Strahlregler für deutlich geringere Verkalkung
- Stabilisierungsplatte zur Erhöhung der Standfestigkeit der Küchenarmatur bei Einbau in Spülen aus Edelstahl

Details

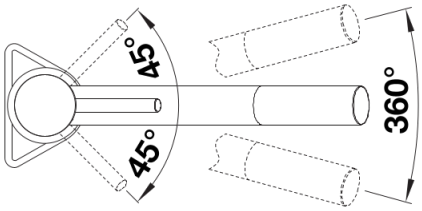

Schwenkbereich

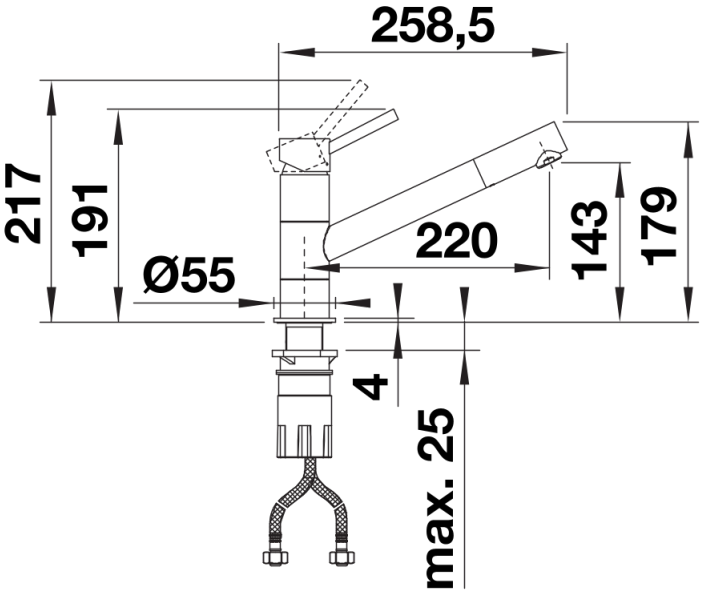

Seitenansicht