Produktdatenblatt LINUS

Art. Nr. 526683

Vorteil

- Minimalistisches Design
- Hoher Auslauf für leichtes Befüllen von Töpfen und Vasen
- Erweiteter Aktionsradius durch 360° schwenkbaren Auslauf

Farben

PVD satin gold

Verfügbare Farben

PVD steel
satin gold
satin dark steel
satin platinum

Planungshinweise

- Bei Ausführung ND mit Durchflussmengenregler zum Schutz des Boilers.

Lieferumfang

- Auslauf 360° schwenkbar
- Hahnlochbohrung mit Ø 35 mm erforderlich
- Kartusche mit keramischen Dichtungen
- Flexible Anschlussschläuche mit 450 mm Länge und ⅜" Mutter für besonders leichte und sichere Montage
- Patentierter Strahlregler für deutlich geringere Verkalkung
- Stabilisierungsplatte zur Erhöhung der Standfestigkeit der Küchenarmatur bei Einbau in Spülen aus Edelstahl
- LGA zertifiziert
- DVGW zertifiziert

Details

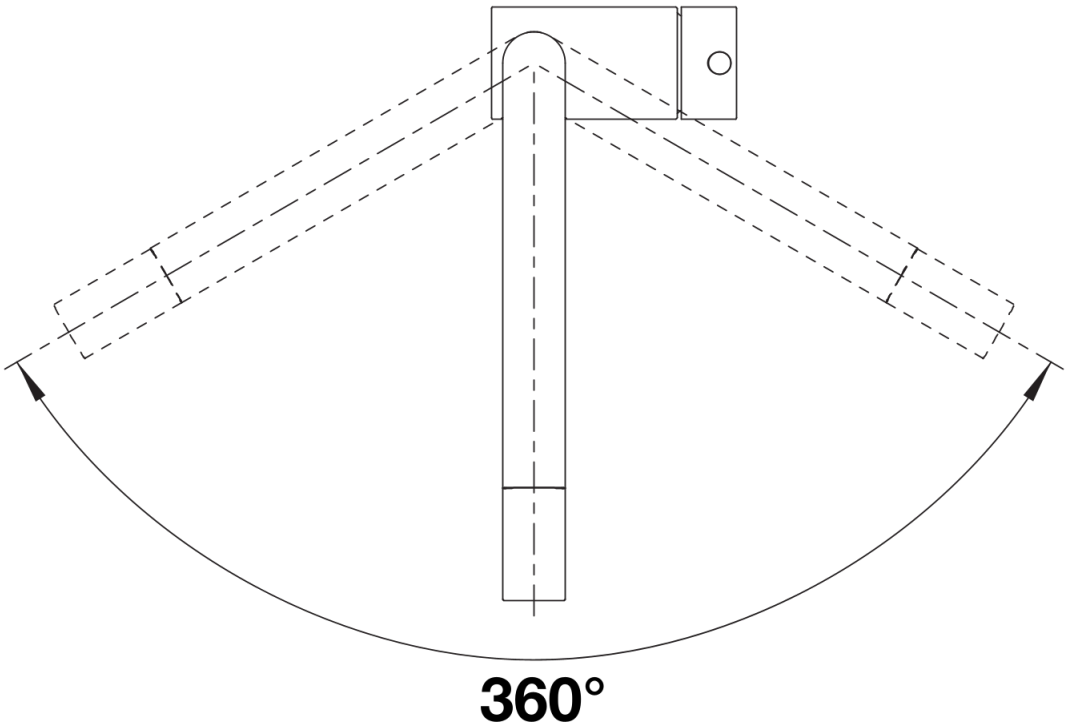

Schwenkbereich

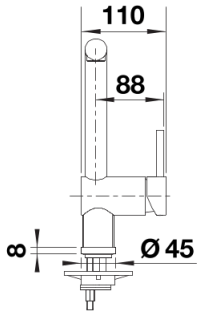

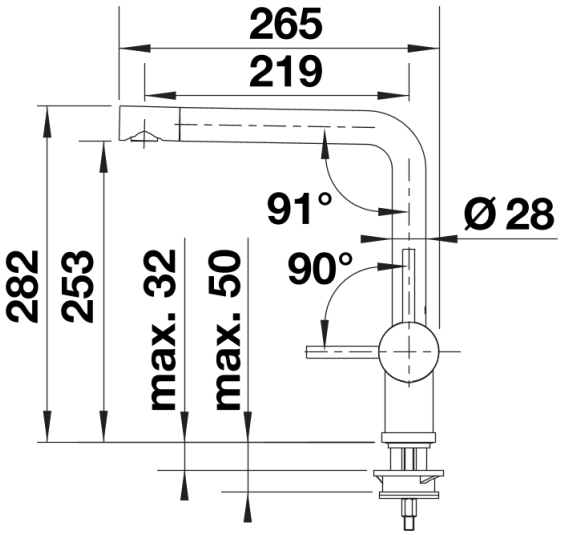

Seitenansicht