Produktdatenblatt MILA-S

Art. Nr. 526660

Vorteil

- Schlanker Körper mit geradlinigem Auslauf
- Ausführung in schwarz matt für eine genaue Abstimmung auf das Umfeld
- Mit herausziehbarem Auslauf
- Für leichtes Befüllen von hohen Töpfen und Vasen
- Erweiterter Aktionsradius durch 360° schwenkbaren Auslauf

Farben

Verfügbare Farben

schwarz matt

Sonderfarben schwarz matt

Lieferumfang

- Auslauf schwenkbar 360°
- Hahnlochbohrung mit Ø 35 mm erforderlich
- BLANCO-Kartusche mit keramischen Dichtscheiben
- Flexible Anschlussschläuche mit 350 mm Länge und ⅜‘‘ Mutter für besonders leichte und sichere Montage
- Nylonummantelter Brauseschlauch
- Serienmäßig mit Rückflussverhinderer ausgestattet und damit eigensicher gegen Rückfließen nach EN 1717
- LGA zertifiziert
- DVGW zertifiziert

Details

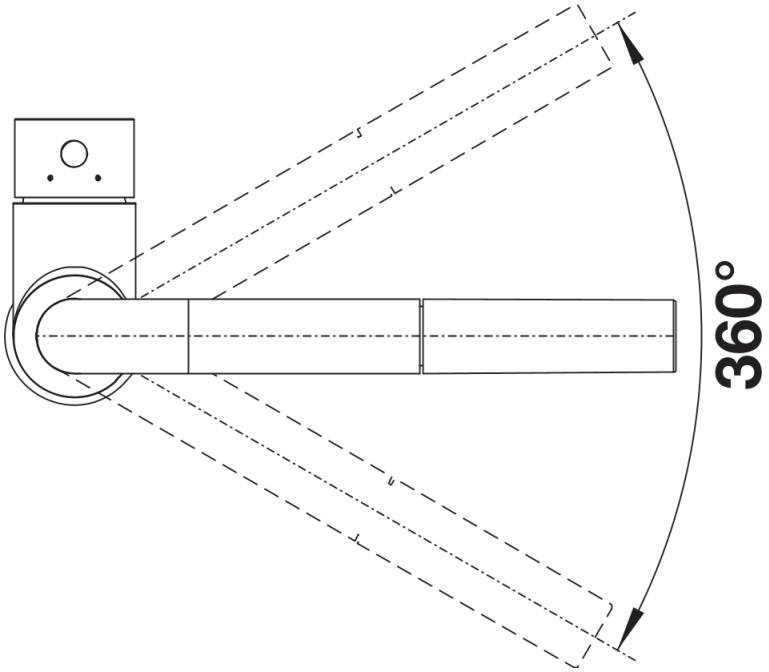

Schwenkbereich

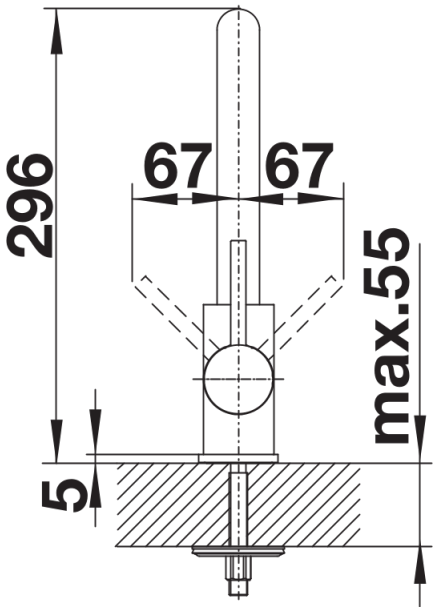

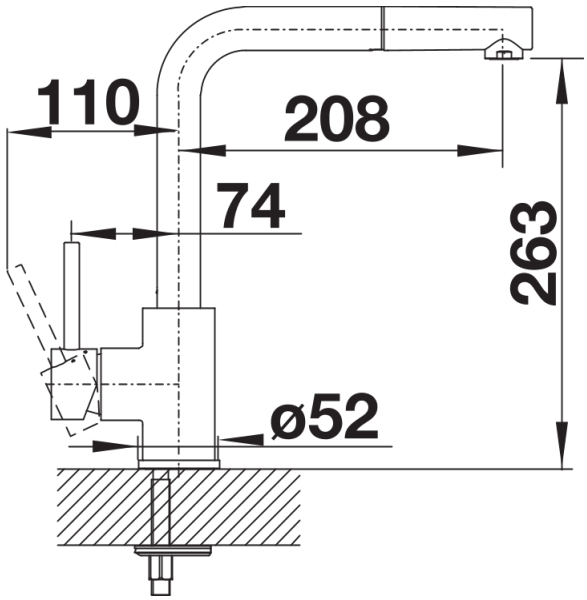

Seitenansicht