Produktdatenblatt ANDANO XL 6 S-IF

Art. Nr. 523000

Vorteil

- Elegant-modernes Design mit multifunktionalen Elementen
- Moderne Beckengestaltung mit engen Eck- und Bodenradien, verdecktem Überlauf C-overflow und Ablaufsystem InFino - elegant integriert und besonders pflegeleicht
- Grosses Beckenvolumen und praktisch nutzbare Bodenfläche
- Einhängbare Schale integriert sich bündig in das Spülendesign
- Seitliche Batteriebank - leicht zugänglich und praktisch auch zum Vorfenstereinbau
- Verschiebbares Glasschneidbrett in samt-mattem Nachtblau (optional erhältlich)

Lieferumfang

- multifunktionale Edelstahl-Abtropfschale
- Ablaufgarnitur mit Raumsparrohr
- 3 ½" InFino-Korbsieb mit Ablauffernbedienung (Drehschalter)

227692 - Multifunktionschale aus Edelstahl

Details

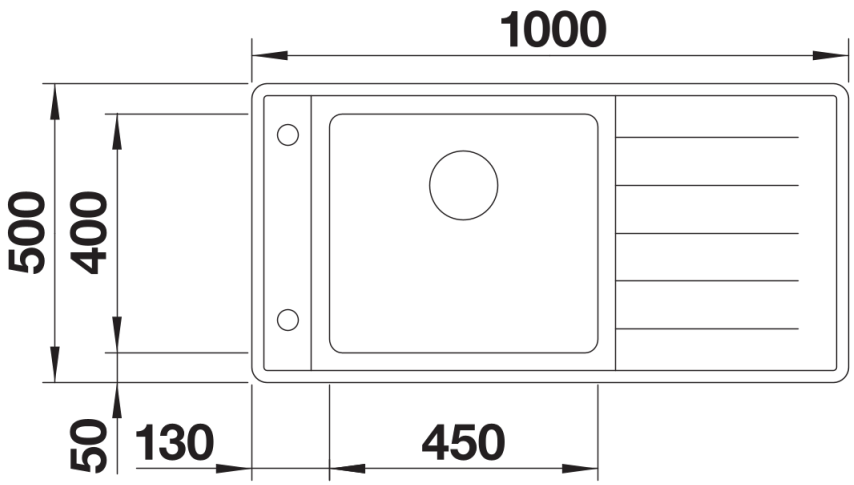

Aufsicht

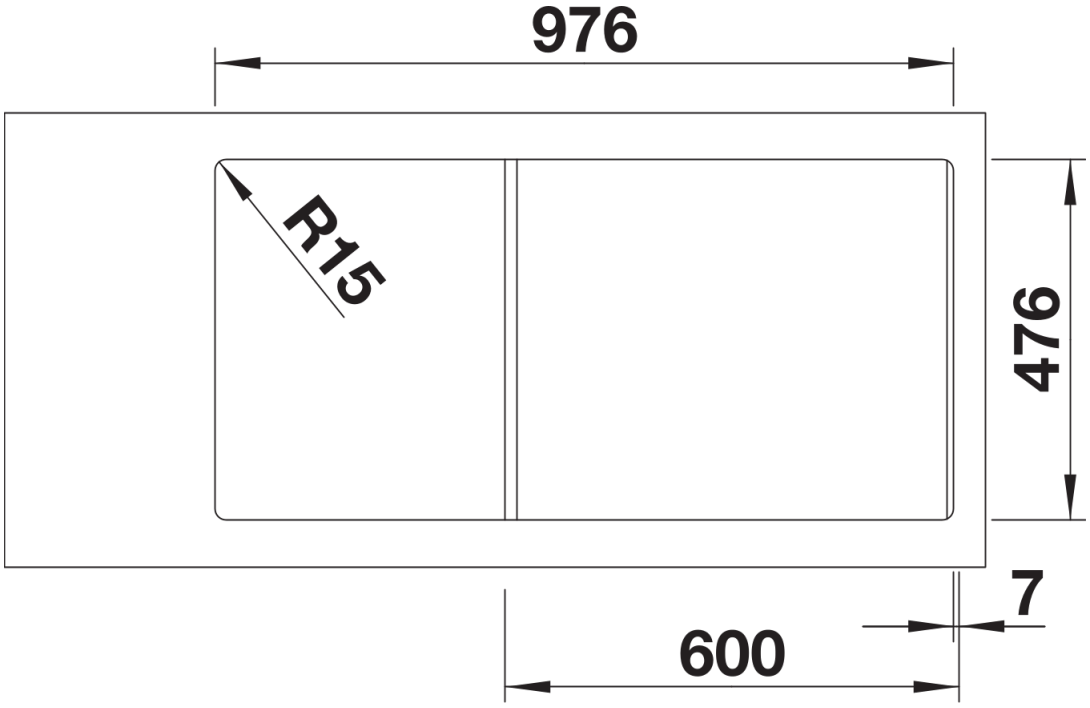

Ausschnitt

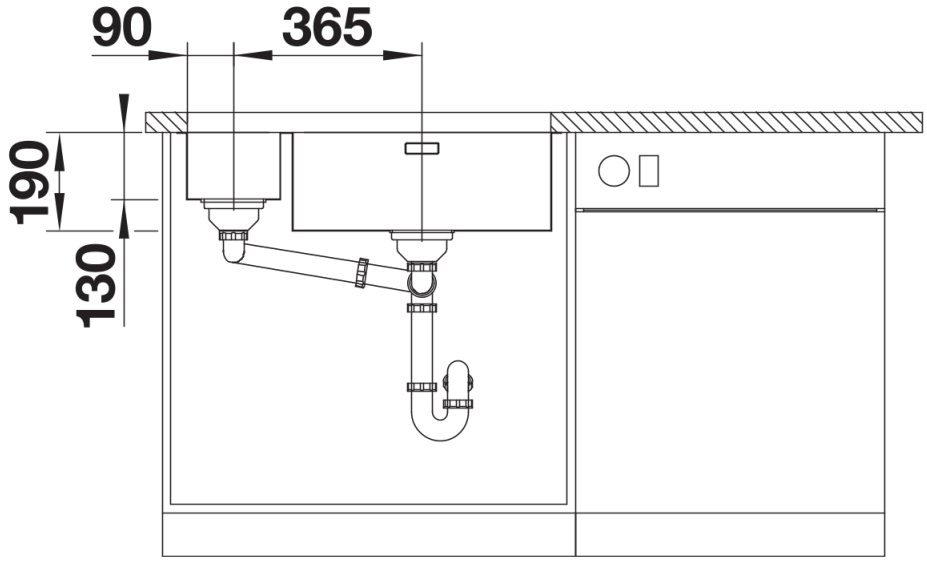

Frontansicht

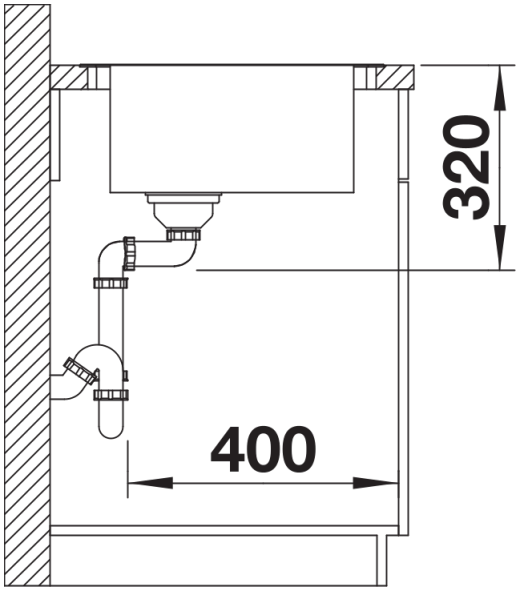

Seitenansicht