Produktdatenblatt AXIA III 45 S-F

Art. Nr. 525842

Vorteil

- Fliessende, ergonomische Arbeitsabläufe entlang zweier Achsen
- Design geprägt von klaren Linien und besonders schmalem Rand
- Enge Radien für maximale Flächen- und Volumennutzung
- Verschiebbares Glasschneidbrett zum Hineinarbeiten in Töpfe und Schalen
- Hochwertige Ausstattung mit Ablauffernbedienung, Überlauf C-overflow und Ablaufsystem InFino – elegant integriert und besonders pflegeleicht
- Flächenbündige Ausführung

Farben

SILGRANIT schwarz

Verfügbare Farben

schwarz
anthrazit
felsgrau
vulkangrau
weiss
softweiss
cafe

Lieferumfang

- Glasschneidbrett
- Ablauflaufgarnitur mit Raumsparrohr
- 3 ½'' InFino-Korbventil mit Ablauffernbedienung (Drehbetätigung)

234045 - Glasschneidbrett weiß

Details

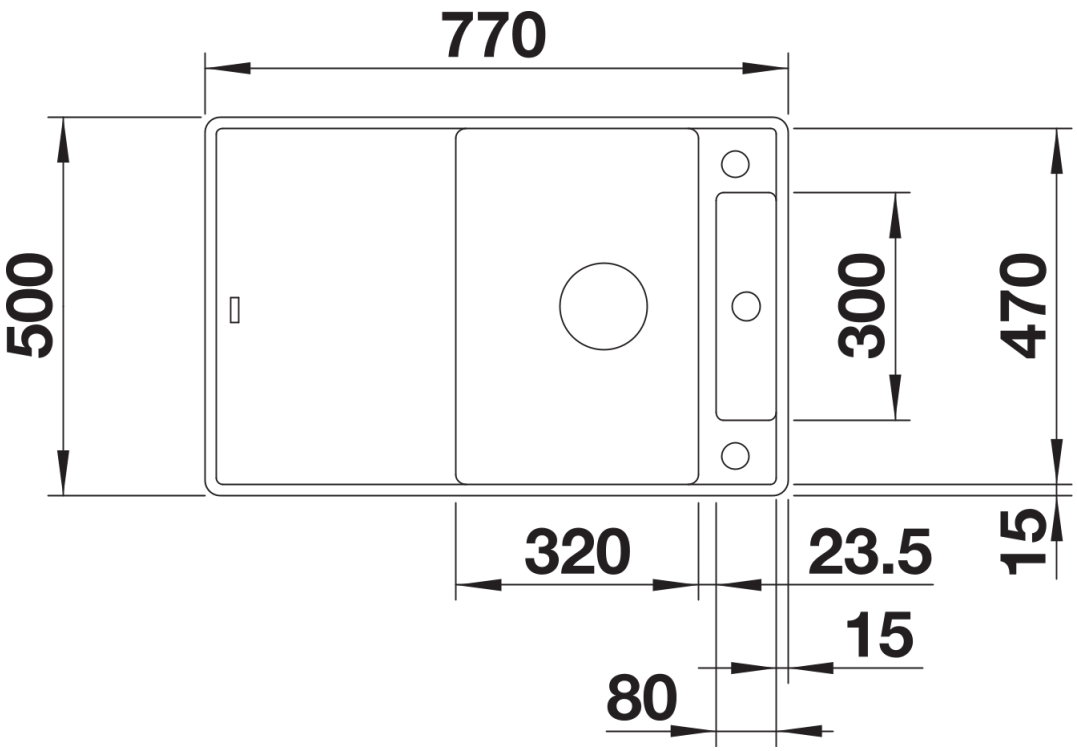

Aufsicht

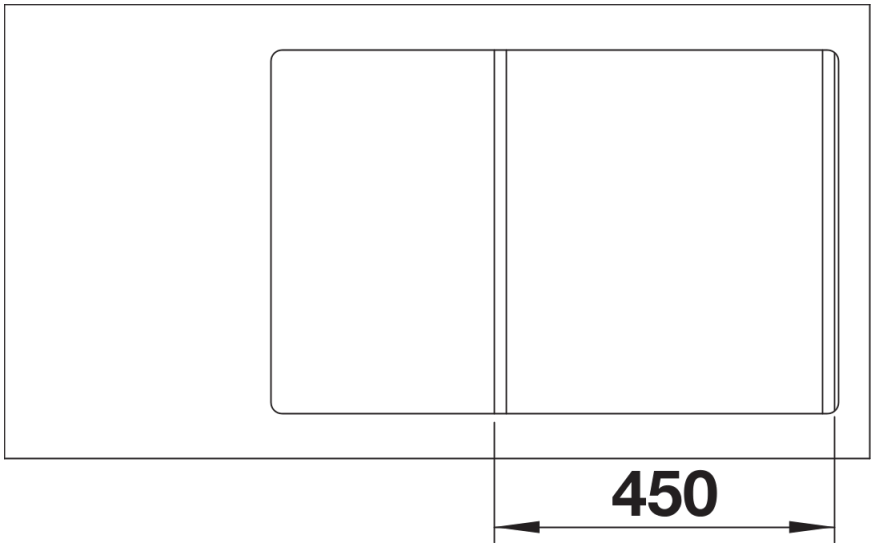

Ausschnitt

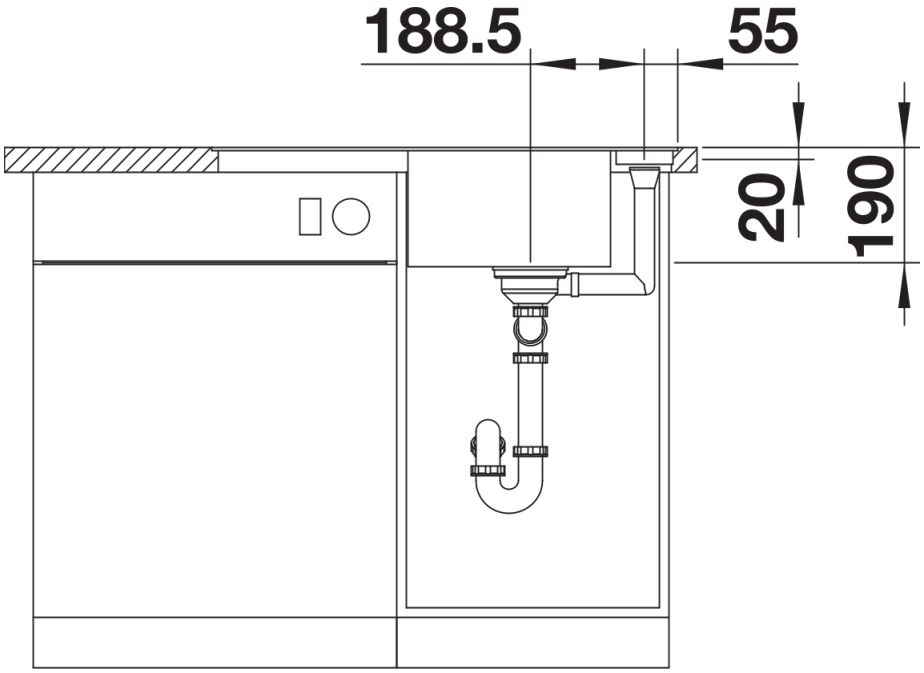

Frontansicht

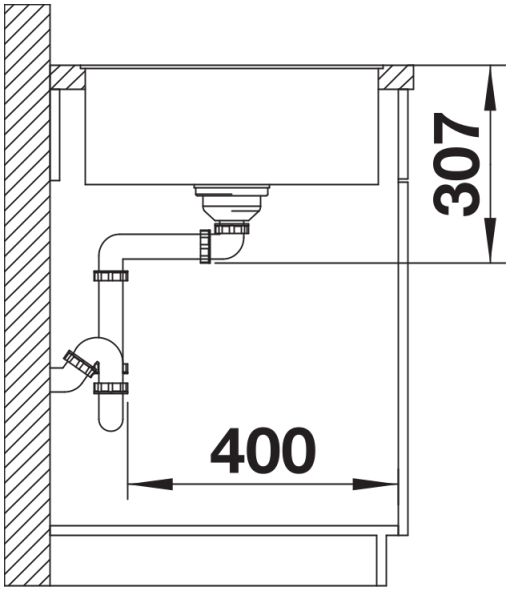

Seitenansicht