Produktdatenblatt SUBLINE 700-U Level

Art. Nr. 526003

Vorteil

- Unterbaubecken für gestalterisch hohe Ansprüche
- Zeitlos elegante, geradlinige Beckenform
- 2 in 1: Komfort und Funktion auf 2 Ebenen
- Mit integrierter Funktionsebene zum Abstellen und Abtrocknen
- Auf die Funktionsebene abgestimmter Multifunktionskorb aus Edelstahl
- Hochwertige Ausstattung mit Überlauf C-overflow und Ablaufsystem InFino – elegant integriert und besonders pflegeleicht
- Vielseitiges Zubehör optional erhältlich

Farben

SILGRANIT schwarz

Verfügbare Farben

schwarz
anthrazit
felsgrau
vulkangrau
weiss
softweiss
tartufo
cafe

Planungshinweise

- Ausschnittradius: 10 mm

Lieferumfang

- Multifunktionskorb aus Edelstahl
- Ablaufgarnitur mit Raumsparrohr
- 3 ½" InFino-Korbventil
- Befestigungsset

223297 - Multifunktionskorb

Details

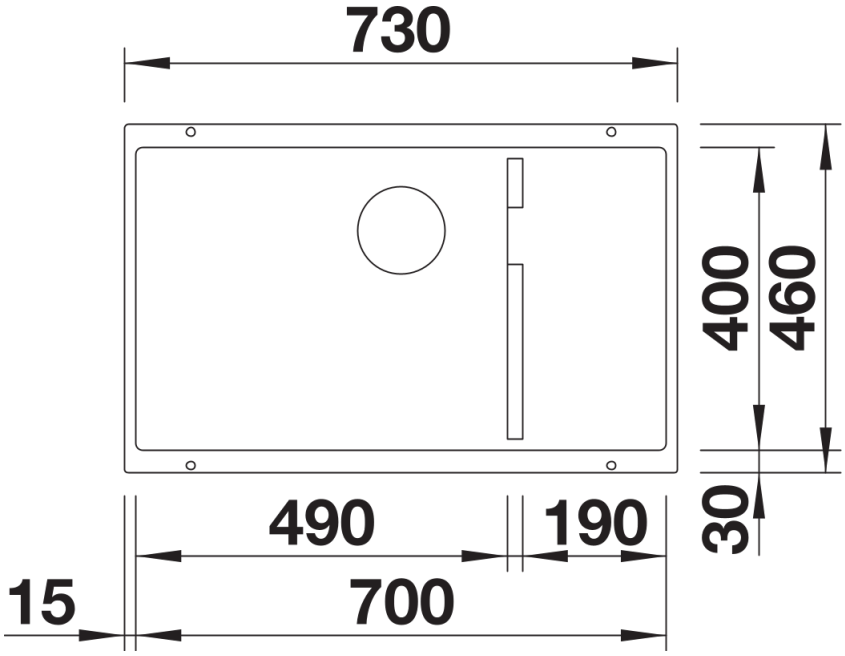

Aufsicht

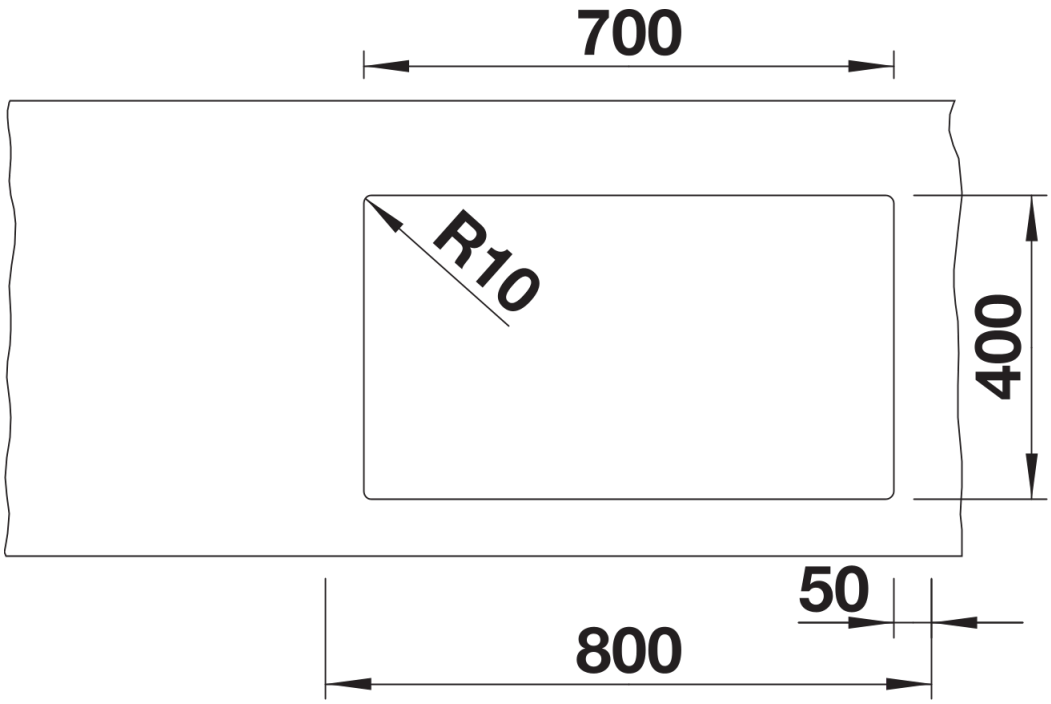

Ausschnitt

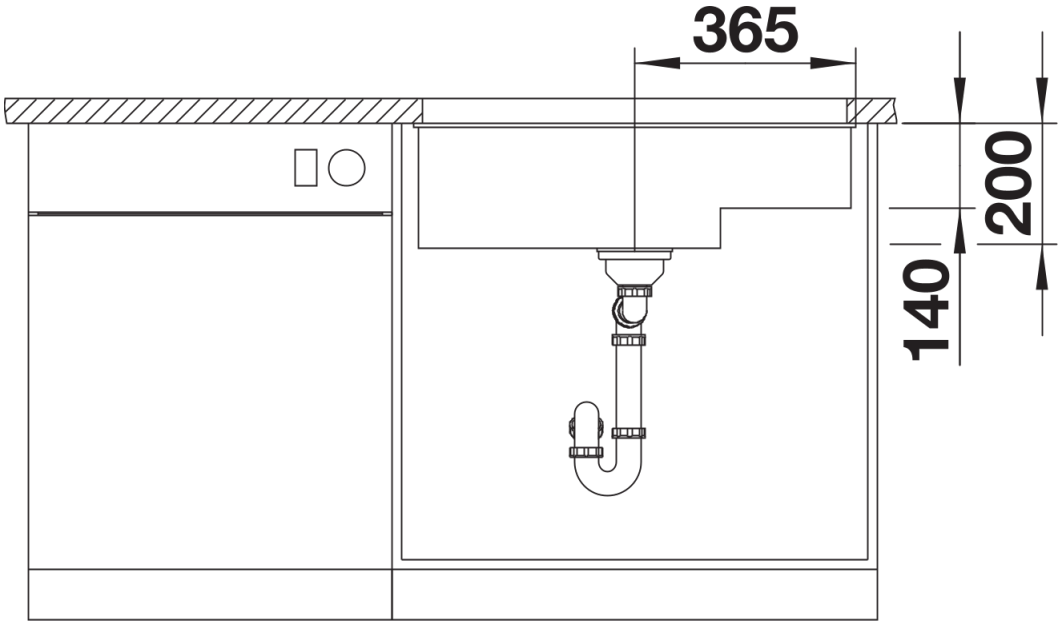

Frontansicht

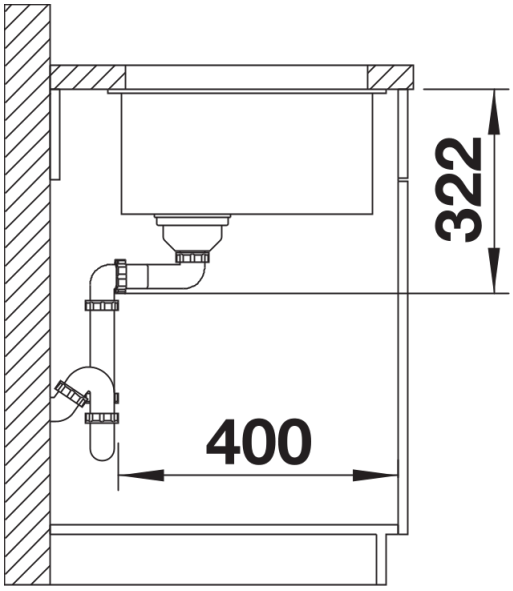

Seitenansicht