产品信息表 CARENA-S

产品货号 526173

优势

- 时尚而经典的高端龙头系列
- 隐藏式抽拉水嘴
- 弧形高出水嘴，可轻松往锅具或花瓶中注水
- 手柄的位置略高，更符合人体工学
- 双色表面，完美搭配花岗岩水槽

颜色

可选颜色

尊曜黑/镀铬

沥青色/镀铬

岩石灰色/镀铬

白色/镀铬

花岗岩SILGRANIT外观 两种表面 尊曜黑/镀铬

供货范围

- 出水嘴可360°旋转，清洗范围更大
- 需开直径为35 毫米的龙头孔
- 配陶瓷阀芯
- 提供应用灵活的连接软管，长700 毫米；配4分螺母，安装简便
- 精准的水射流调节器，能够显著减少水垢的产生
- 配有稳定板，提高龙头与不锈钢水槽连接的稳定性

细节

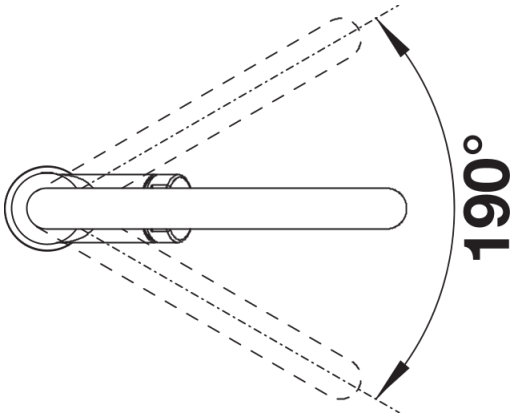

旋转范围

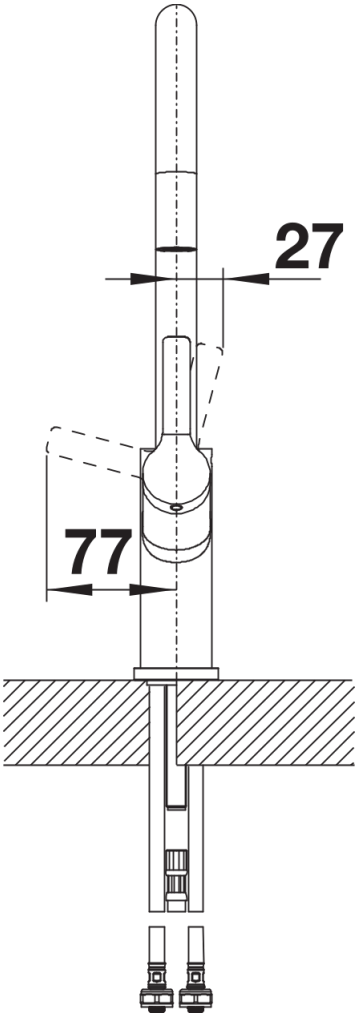
27
77

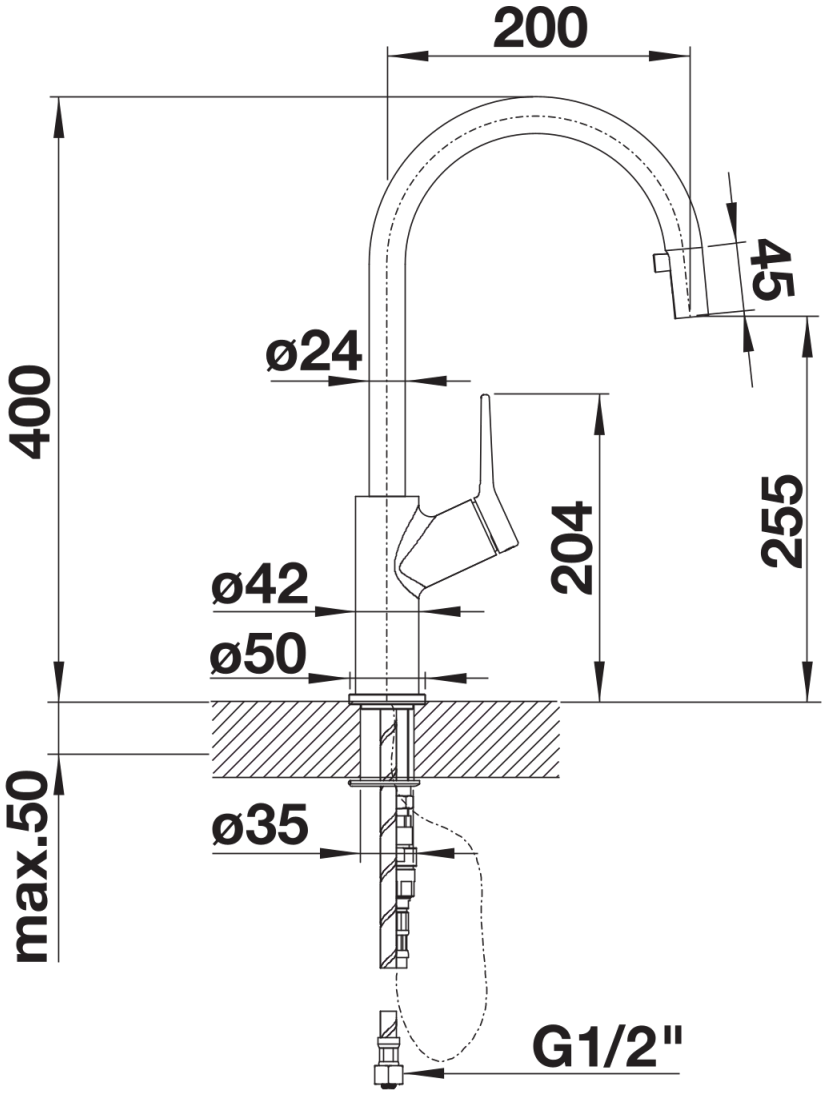

侧视图