Produktdatenblatt PALONA 6

Art. Nr. 524732

Vorteil

- Puristisches Design für zeitgemäße Küchenwelten
- Flache Randgestaltung
- Geräumiges, tiefes Einzelbecken mit durchgehender Batteriebank
- Hochwertige Ausstattung mit dem verdeckten C-overflow und dem Ablaufsystem InFino - elegant integriert und pflegeleicht
- Für den 600 mm-Unterschrank

Farben

Verfügbare Farben

schwarz

basalt

kristallweiß glänzend

magnolia glänzend

Keramik PuraPlus magnolia glänzend

Planungshinweise

- Bohrungen für Küchenarmatur und Ablauffernbedienung sind vorhanden.

Für den Einbau von Küchenarmatur oder Ablauffernbedienung in Keramikspülen empfehlen wir ein flexibles Dichtungsband, Artikel Nr. 120 055.

Inklusiv: Zwei Hahnlochbohrungen, Ablauffernbedienung und PuraPlus-Beschichtung.

Ausschnitt-Daten für alle Einbauverfahren finden Sie in unserem Internet-Download

Lieferumfang

- Ablaufgarnitur mit Raumsparrohr
- 3 ½" InFino-Korbventil mit Ablauffernbedienung (Zugknopf)

Details

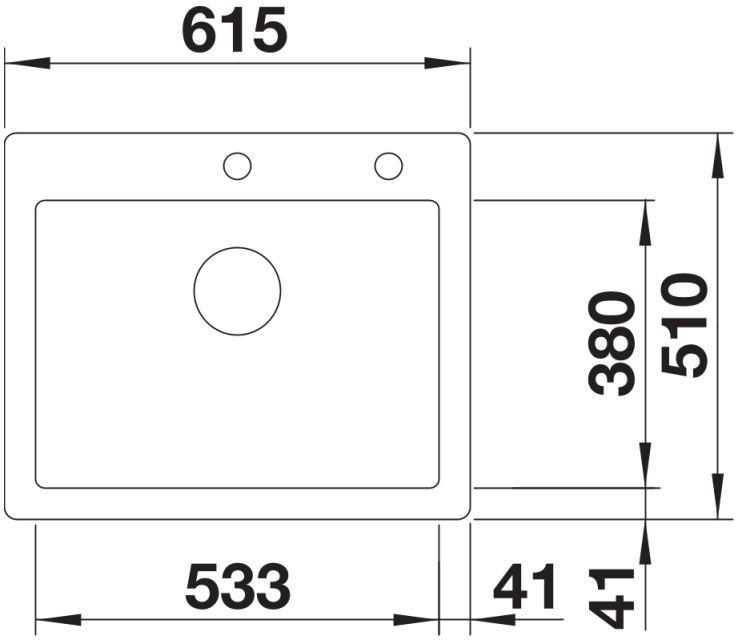

Aufsicht

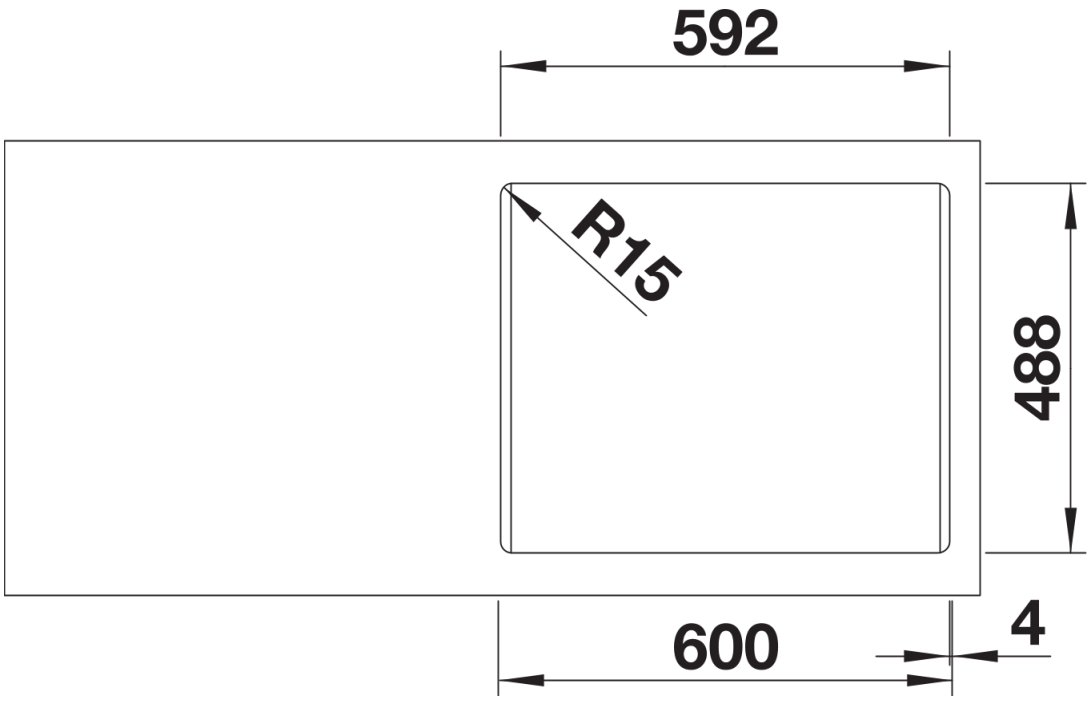

Ausschnitt

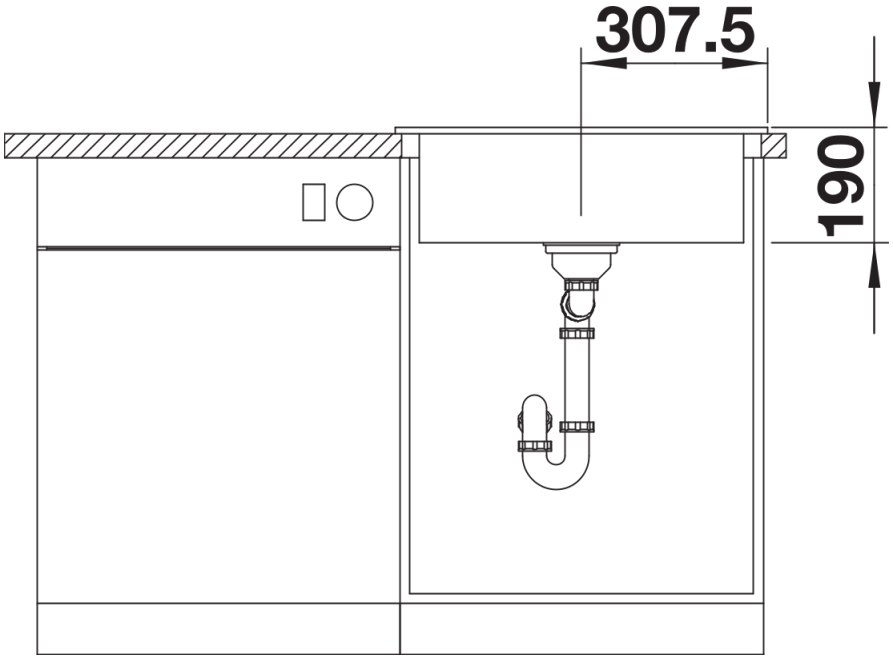

Frontansicht

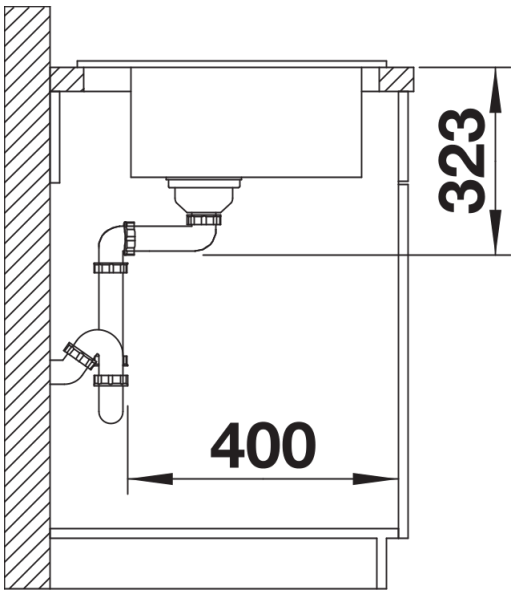

Seitenansicht