Produktdatenblatt FONTAS II Filter

Art. Nr. 526670

Vorteil

- Komfortable 3-in-1-Armatur mit Mischhebel rechts für Kalt- und Warmwasser sowie Drehgriff links für gefiltertes Wasser
- Hygienisch: getrennte Wasserführung und separater Auslauf für gefiltertes Wasser - keine Vermischung mit Leitungswasser
- Platzsparend und praktisch: durch 3-in-1-Armatur keine zusätzliche Bohrung für die Entnahme von gefiltertem Wasser notwendig
- Für die Installation mit einem Wasser-Filter-System

Farben

Verfügbare Farben

schwarz matt

Sonderfarbe schwarz matt

Lieferumfang

- 360° schwenkbarer Auslauf für größere Reichweite
- Ø 35 mm Hahnloch erforderlich
- Keramikventil und Scheibenkartusche
- Klarstrahlbelüfter
- Flexible Anschlussrohre, 500 mm lang und ⅜"-Mutter
- Stabilisierungsplatte zur Erhöhung der Stabilität der Armatur beim Einbau in Edelstahlspülen
- Filtersystem nicht im Lieferumfang enthalten

Details

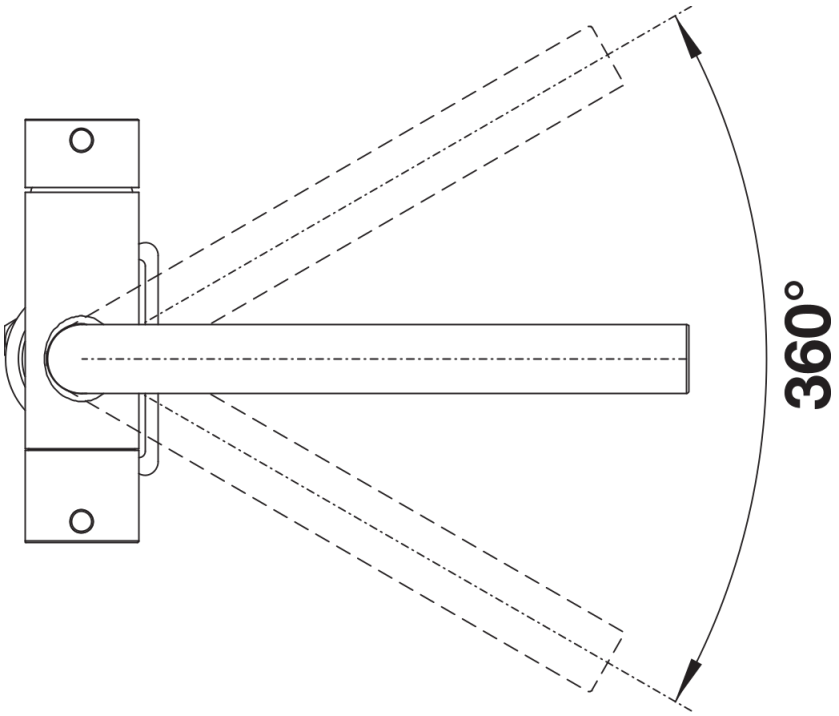

Schwenkbereich

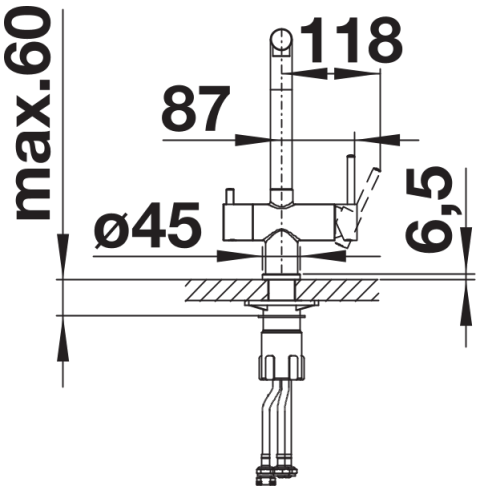

Seitenansicht Hebel 2D

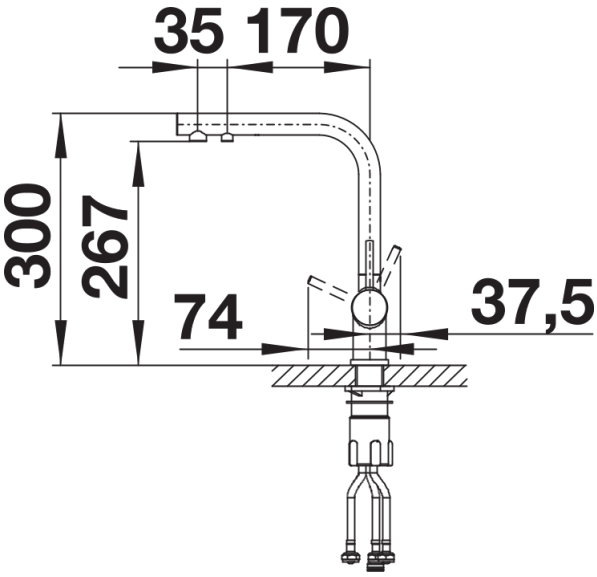

Seitenansicht