Produktdatenblatt LINUS-S Vario

Art. Nr. 518406

Vorteil

- Minimalistisches Design
- Herausziehbare Zweistrahlbrause mit Umschalt-Funktion
- Hochwertige Metallausführung der Brause
- Hoher Auslauf für leichtes Befüllen von Töpfen und Vasen

Farben

Verfügbare Farben

chrom

galvanisch chrom

Lieferumfang

- 140° schwenkbarer Auslauf für größere Reichweite
- Ø 35 mm Hahnloch erforderlich
- Mit Keramik-Scheibenkartusche
- Patentierter Strahlregler für deutlich reduzierte Verkalkung
- Brause aus Metall
- Metallummantelter Brauseschlauch
- BLANCO-Schlauchgewicht für größere Reichweite
- Flexible Verbindungsschläuche, 700 mm lang und ⅜" Mutter
- Stabilisierungsplatte zur Erhöhung der Standfestigkeit der Armatur beim Einbau in Edelstahlspülen
- Mit Rückflussverhinderer und somit garantiert rückflussfrei nach EN 1717

Details

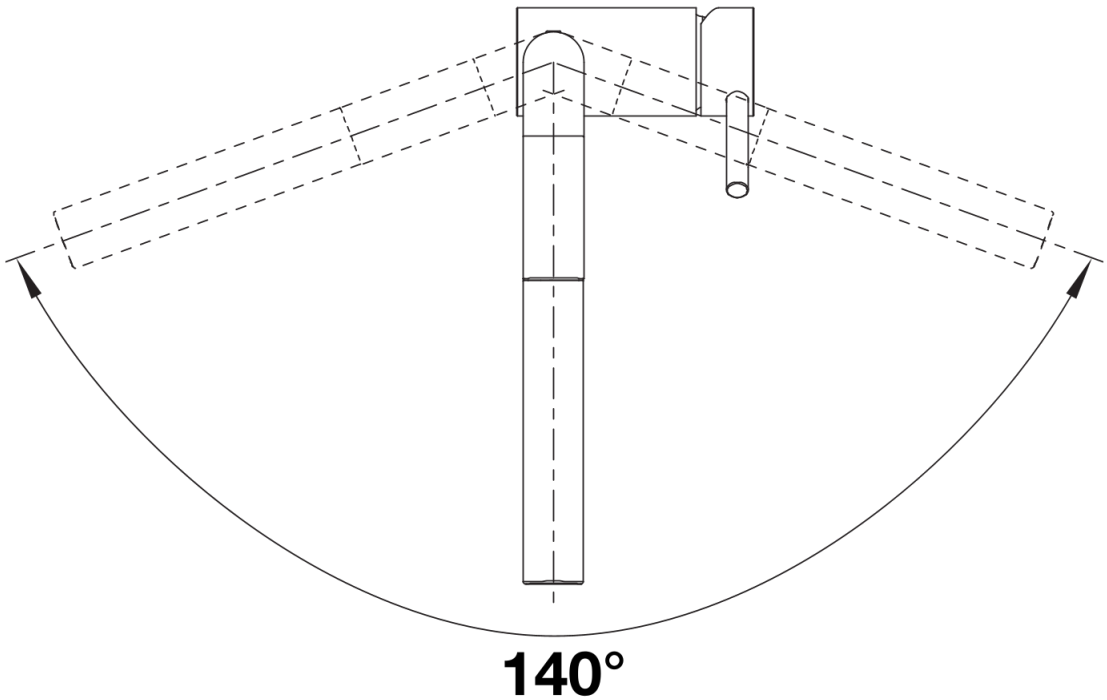

Schwenkbereich

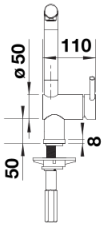

Seitenansicht Hebel 2D

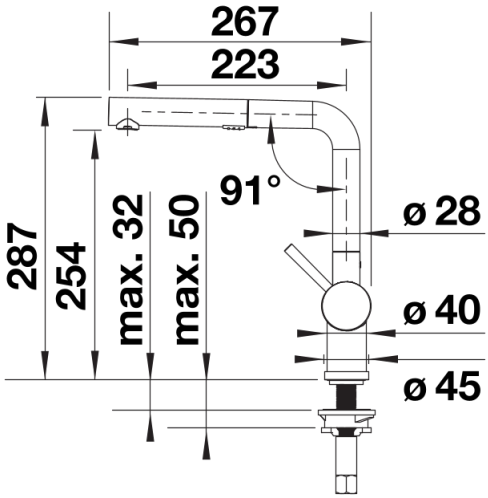

Seitenansicht