Produktdatenblatt SONA XL 6 S

Art. Nr. 519692

Vorteil

- Moderne, eigenständige Gestaltung
- Besonders geräumiges XL-Becken für noch mehr Platz beim Abwasch
- Großzügige, markant profilierte Armaturenbank
- Speziell für den 60 cm Unterschrank
- Reversibel einbaubar

Farben

SILGRANIT weiß

Verfügbare Farben

schwarz
anthrazit
felsgrau
vulkangrau
weiß
softweiß
tartufo
cafe

Planungshinweise

- Ausschnitt-Daten für alle Einbauverfahren finden Sie in unserem Internet-Download

Lieferumfang

- Ablaufgarnitur mit Raumsparrohr
- 3 ½" Korbventil

Details

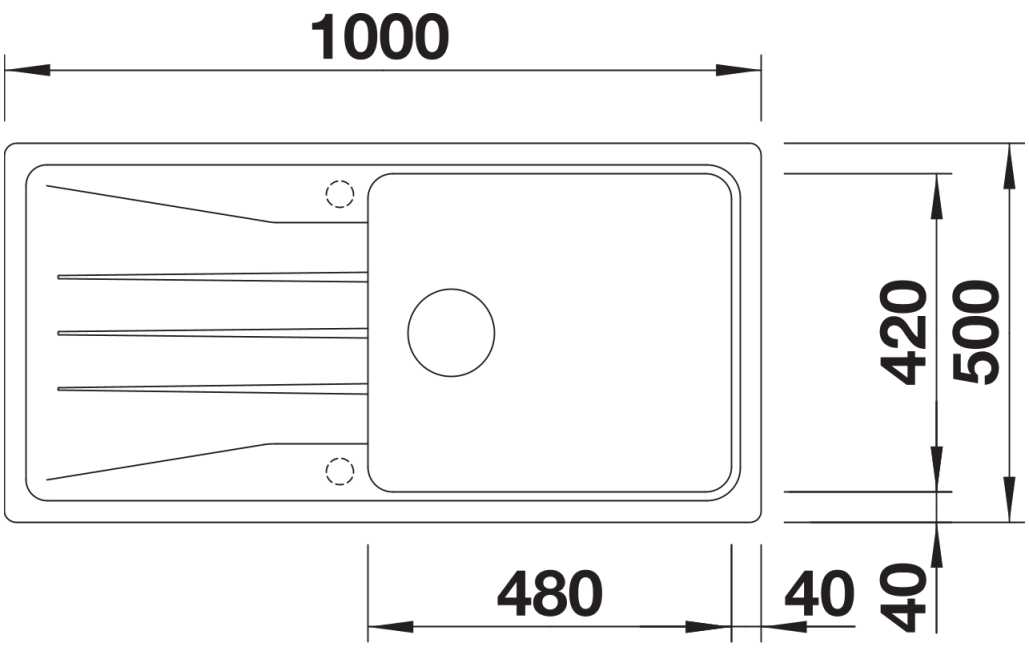

Aufsicht

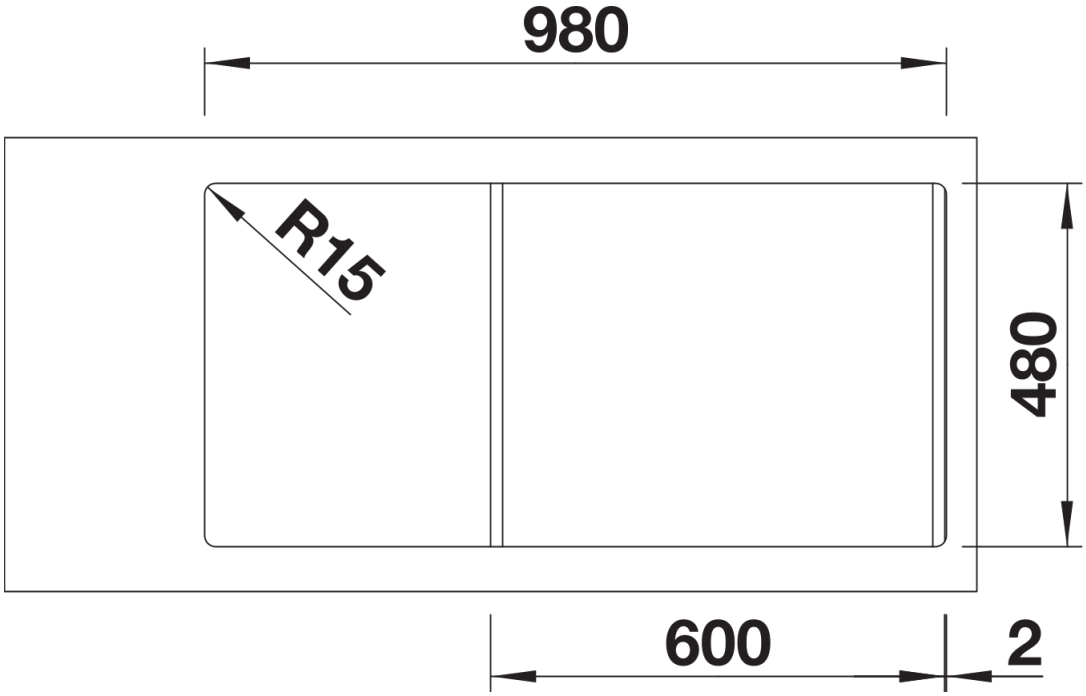

Ausschnitt

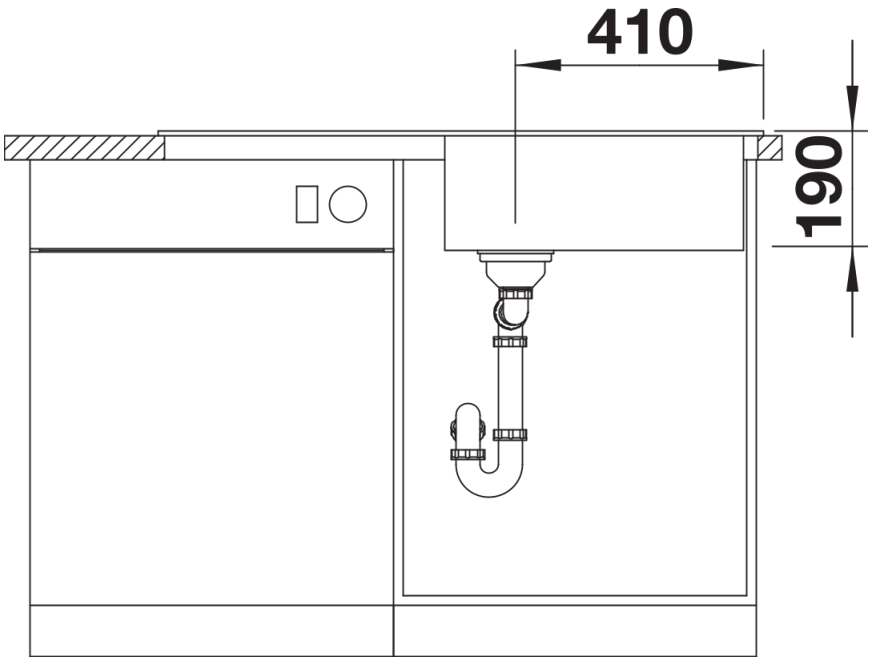

Frontansicht

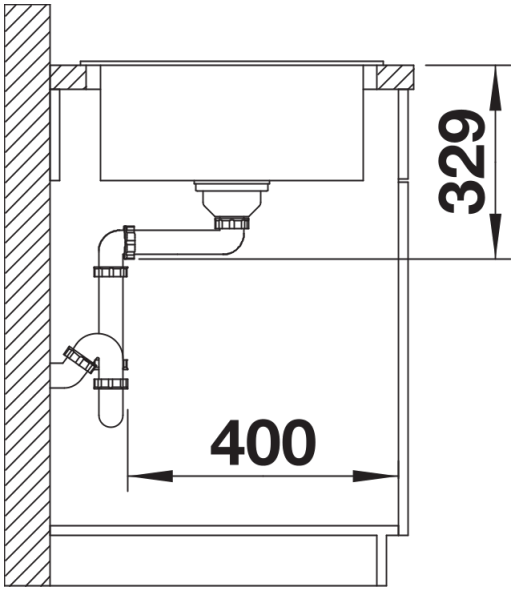

Seitenansicht