Product information sheet SUPRA 400-U

Item no. 518201

Benefit

- Programa variado con múltiples posibilidades de combinación
- Accessorios funcionales disponibles de forma opcional

Planning information

- Pedir las conexiones de desagüe para combinar dos cubetas individuales.

Scope of supply

- Un juego de válvulas con tapón-filtro de 3 ½" y material de fijación.

Details

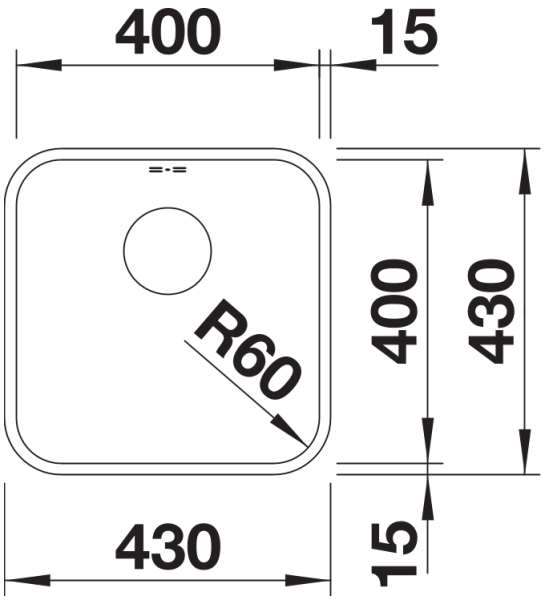

Top view

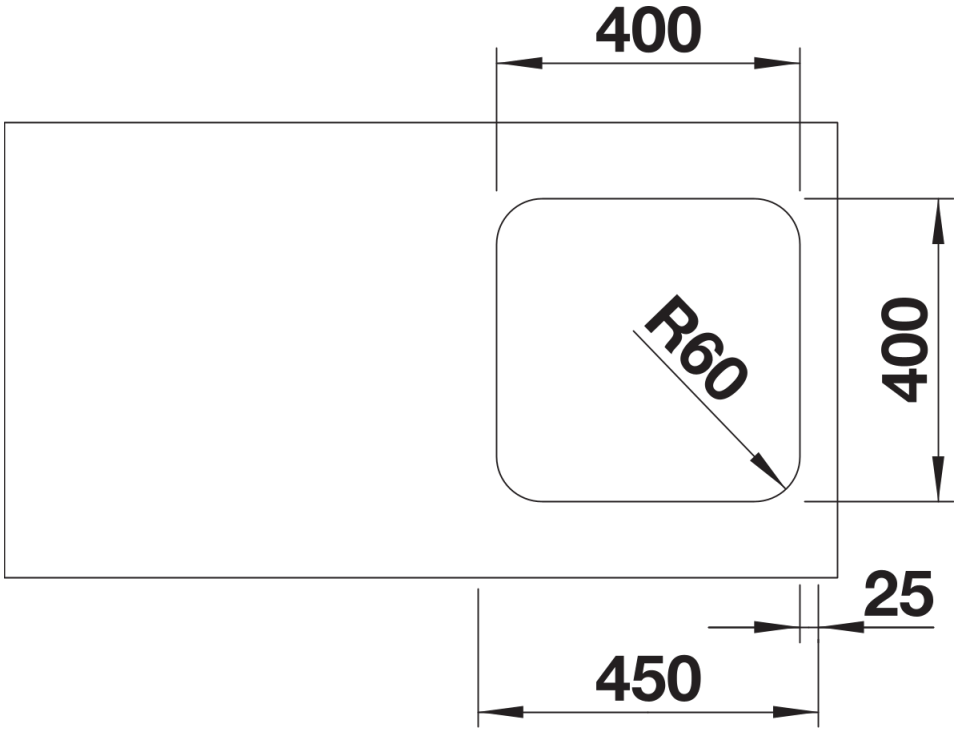

Cut-out

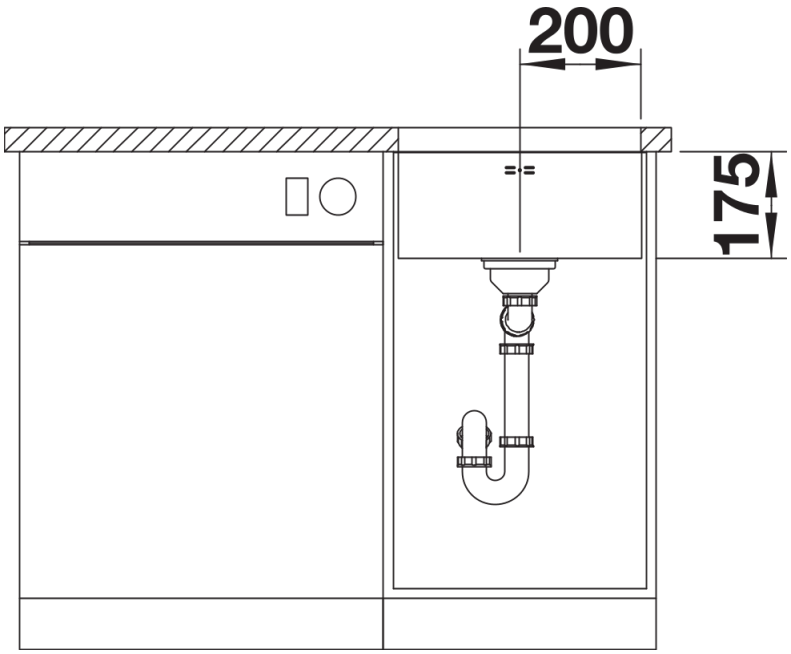

Front view

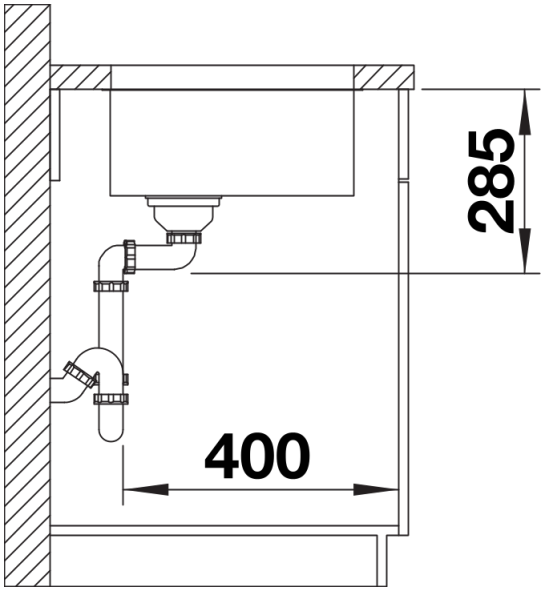

Side view