Product information sheet ZEROX 400-U

Item no. 521585

Benefit

- Diseño de radio cero con cubeta de geometría llamativa con ángulos rectos
- La amplia gama de productos permite realizar una gran cantidad de combinaciones
- Sistema de desagüe InFino integrado de forma elegante y fácil de mantener
- Fácil de combinar con accesorios a juego

Planning information

- Nota: también disponible en versión enrasada.
- *Nota sobre el volumen del suministro:
- se necesita un juego de válvulas para los modelos bajo encimera sin repisa si se usa una válvula automática con pop-up.
- Recomendado: artículo núm. 232 459

Scope of supply

- Juego de válvulas* con tubería salva-espacio
- tapón filtro InFino de 3 ½"
- material de fijación

Details

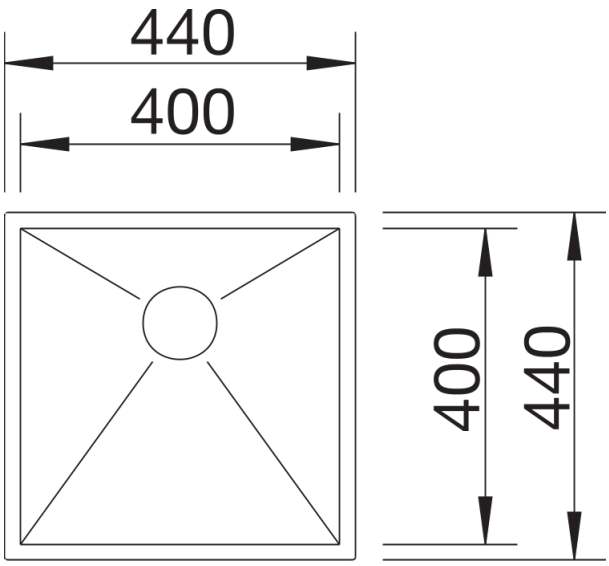

Top view