Fiches d'information sur le produit SOLIS 500-IF/A

Référence de l’article 526124

Avantage

- Interaction harmonieuse entre les éléments fonctionnels et visuels
- Trop-plein masqué C-overflow et système d'évacuation InFino - élégamment intégrés et faciles à entretenir/ li>
- Vidage automatique PushControl
- Capacité de cuve confortable, utilisation pratique de son vaste fond
- Elégant bord plat IF pour un encastrement à fleur ou un montage par le dessus
- Accessoires fonctionnels disponibles en option

Informations de planification

- Percement supplémentaire possible. Ce percement doit être effectué par un professionnel.

Étendue des fournitures

Vidage compact avec bonde à panier Ø 90 mm inox avec commande de vidage automatique PushControlSiphon 137 158 inclus

Détails

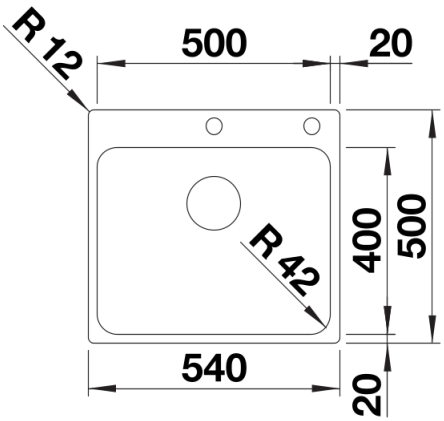

Vue de dessus

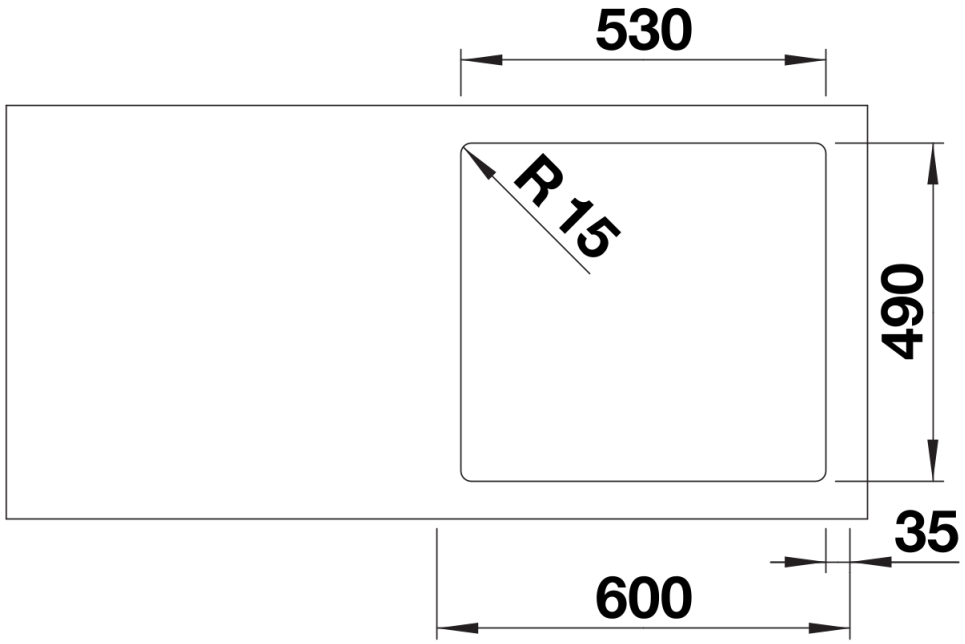

Découpe

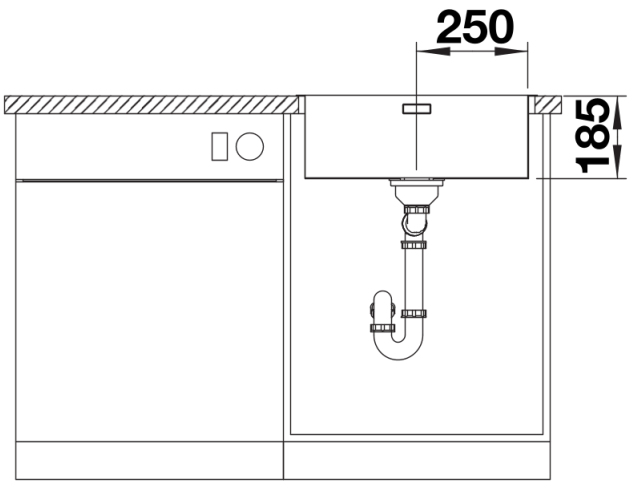

Vue de face

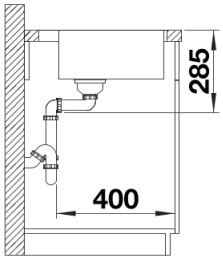

Vue latérale