Fiches d'information sur le produit SELECT II 60/3

Référence de l’article 526204

Avantage

- Utilisation complète de l’espace du meuble sous-évier grâce aux solutions adaptées, en harmonie avec l’évier et le mitigeur
- Large choix de modèles pour toutes les dimensions de sous-meuble les plus courantes
- Options de tri des déchets variées grâce aux diverses combinaisons de poubelles
- Design moderne en aluminium haut de gamme
- Grande facilité de nettoyage

Informations de planification

- Encombrement : en hauteur 458 mm, en profondeur 400 mm soit une profondeur de meuble de minimum 450 mm, pour sous meubles avec des parois de 16 ou 19 mm
- Pour les sous meubles avec des parois de 18 mm d'épaisseur, commander une plaque intercalaire article 243513
- Respectez les points de fixation. Ne nécessite aucune charnière ou pré-perçage de la porte frontale
- Prendre en compte l'encombrement de SELECT II par rapport à la profondeur de la cuve de l'évier et de son système de vidage
- Hauteur de socle minimale recommandée pour l'installation de MOVEX : 100mm

Étendue des fournitures

- Set de montage et de fixation
- seaux en plastique 3 x 15 l.

Détails

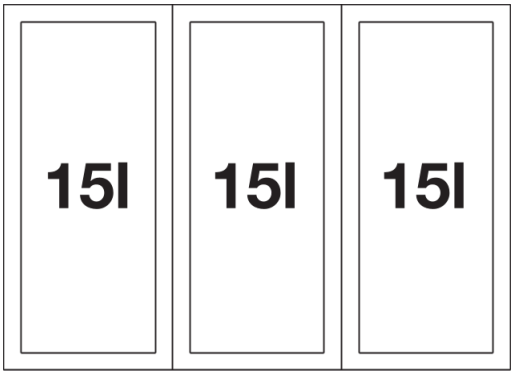

Vue de dessus

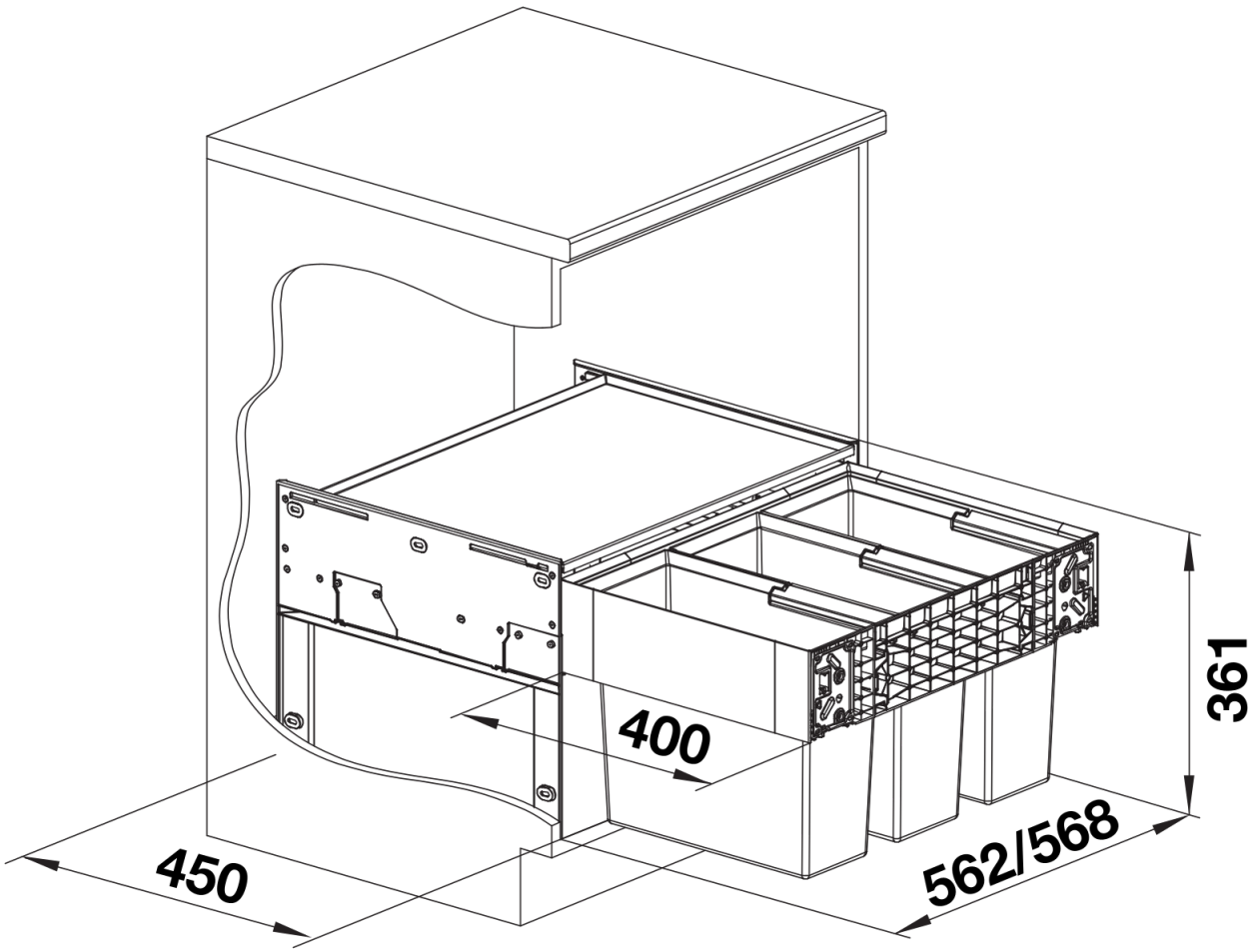

PRODUKT_3D