Fiches d'information sur le produit ETAGON 500-F

Référence de l’article 526344

Avantage

- Cuve généreuse à étages offrant tous les avantages d'un centre culinaire
- Fonctions supplémentaires grâce aux échelons intégrés
- Concept astucieux fondé sur le système de rails polyvalents ETAGON
- Fonctions de haute qualité : le trop-plein masqué C-overflow et le système d‘évacuation InFino - élégamment intégrés et faciles à entretenir
- Siphon inclus

Coloris

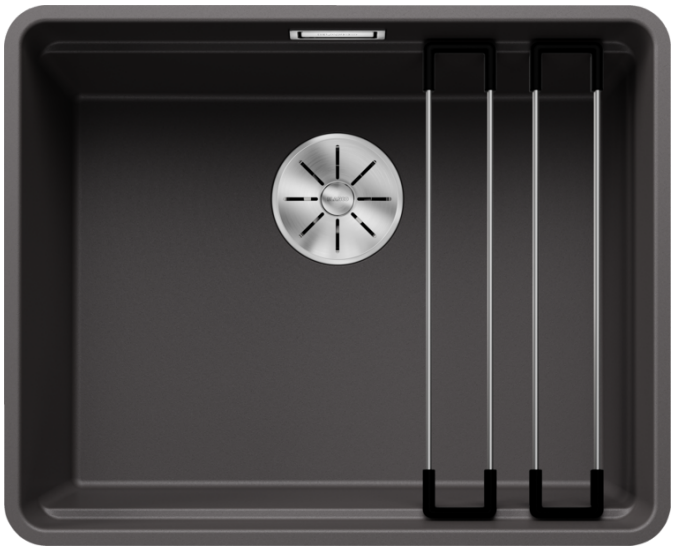

SILGRANIT gris rocher

Coloris disponibles

noir
anthracite
gris rocher
gris volcan
blanc
blanc soft
café

Informations de planification

- Installation sur des plans de travail de 15 mm d'épaisseur min

Informations sur la découpe disponibles sur notre site www.blanco.com/fr

Étendue des fournitures

Deux rails ETAGON en inox, vidage compact avec bonde à panier Ø 90 mm inox InFino manuelleSiphon 137 158 inclus

Détails

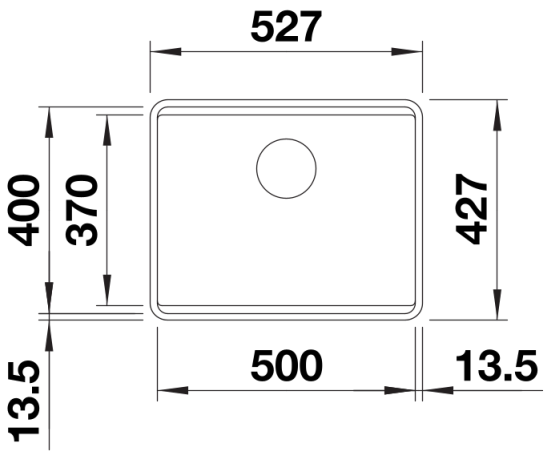

Vue de dessus

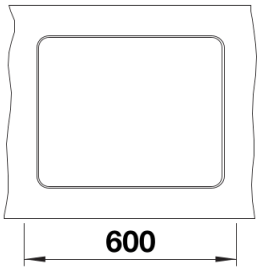

Découpe

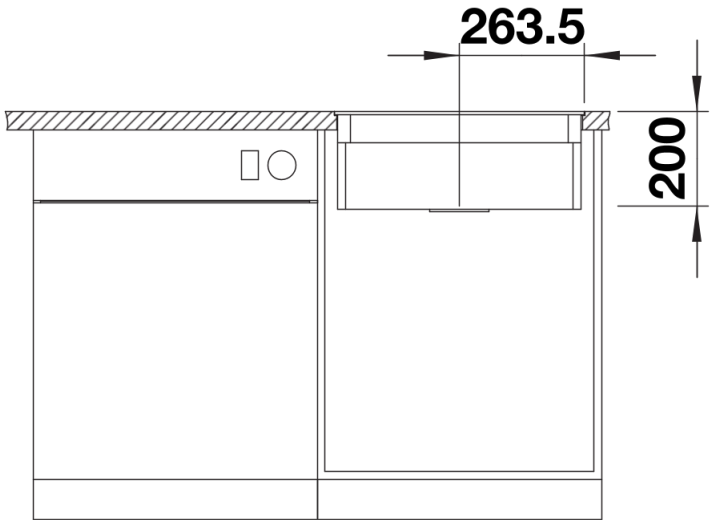

Vue de face

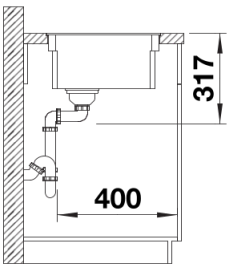

Vue latérale