Fiches d'information sur le produit ADIRA 45 S

Référence de l’article 527590

Avantage

- Évier moderne dans de magnifiques couleurs SILGRANIT avec une fonctionnalité étendue
- Grand confort d'utilisation grâce à la grande cuve combinée à une bonde pratique et à une zone d'évacuation lisse
- La grille multifonctions ADIRA est incluse et peut être utilisée pour créer un niveau supplémentaire au-dessus de la cuve ou servir d'égouttoir
- Peut être installé de manière réversible

Coloris

Coloris disponibles

noir
anthracite
gris rocher
gris volcan
blanc
blanc soft
tartufo
café

SILGRANIT blanc soft

Étendue des fournitures

Égouttoir pliable ADIRA, vidage compact avec bonde à panier 90 mm inox InFino automatique (manette rotative)Siphon 137 158 inclus

Détails

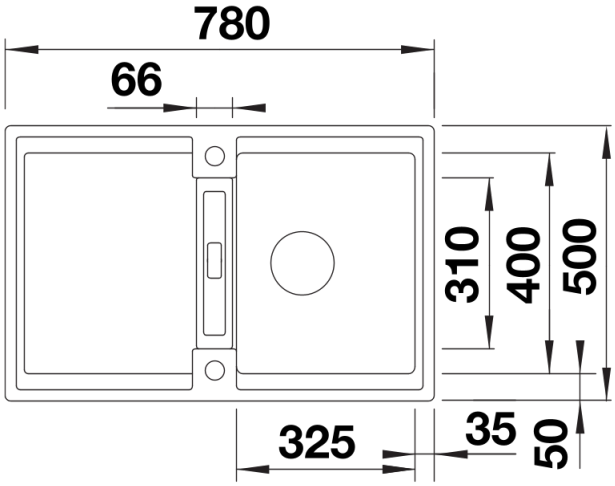

Vue de dessus

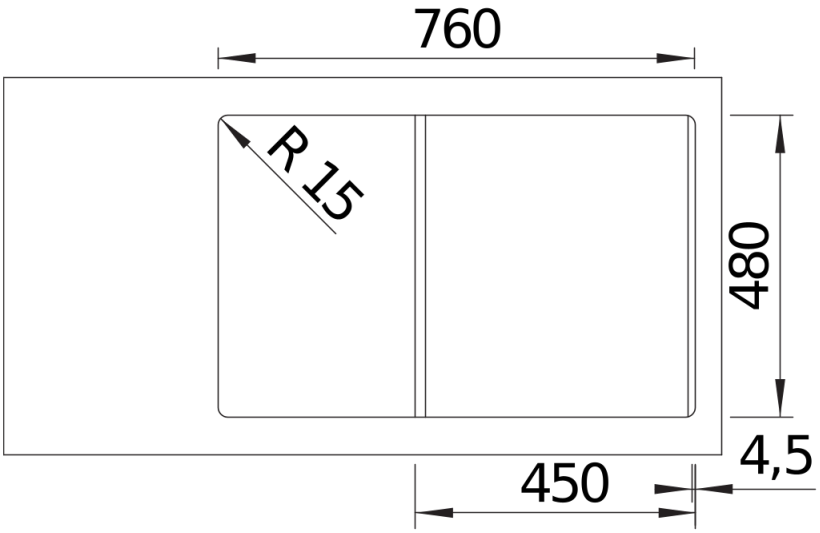

Découpe

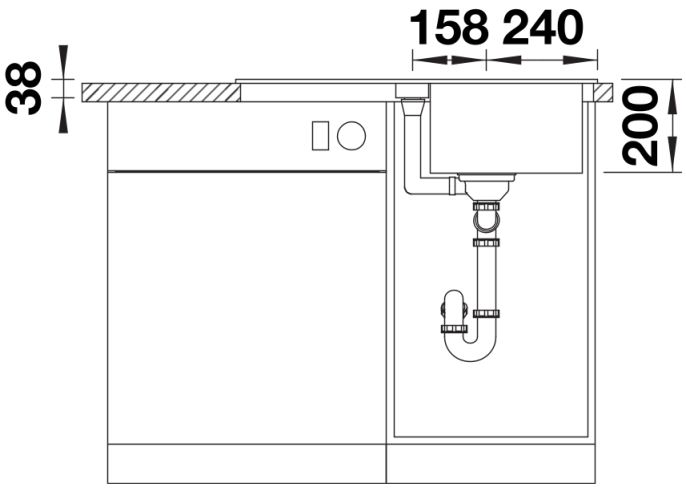

Vue de face

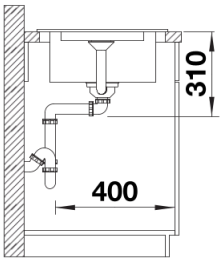

Vue latérale