Fiches d'information sur le produit SUBLINE 350/350-U

Référence de l’article 523574

Avantage

- Des cuves en réponse à une haute exigence de design
- Elégance intemporelle aux lignes épurées
- Double cuve, une seule découpe nécessaire dans le plan de travail
- Trop-plein masqué C-overflow et système d'évacuation InFino - élégamment intégrés et faciles à entretenir
- Siphon inclus

Coloris

SILGRANIT anthracite

Coloris disponibles

noir
anthracite
gris rocher
gris volcan
blanc
blanc soft
tartufo
café

Étendue des fournitures

Vidage compact avec deux bondes à panier Ø 90 mm inox InFino manuelles, griffes de fixationSiphon 137 158 inclus

Détails

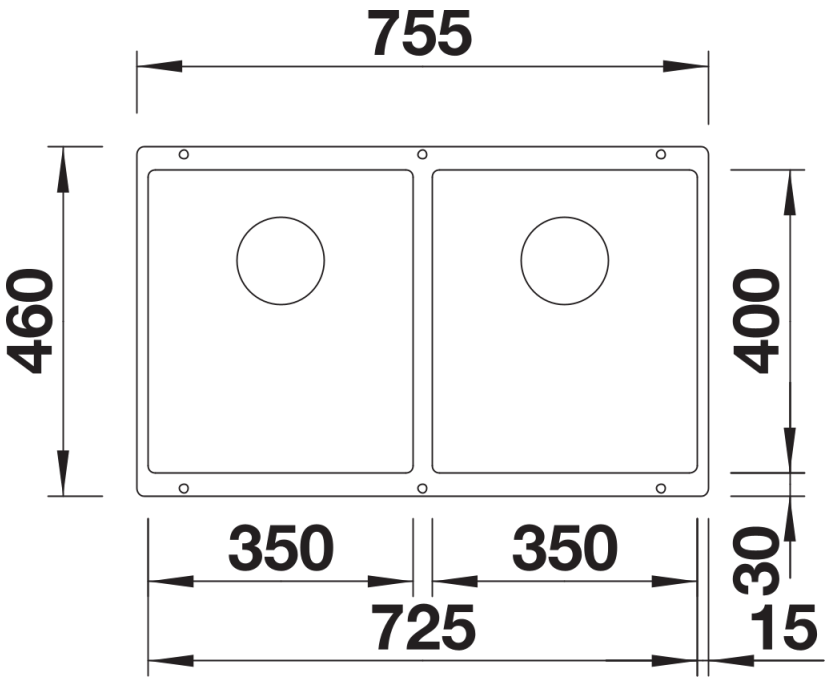

Vue de dessus

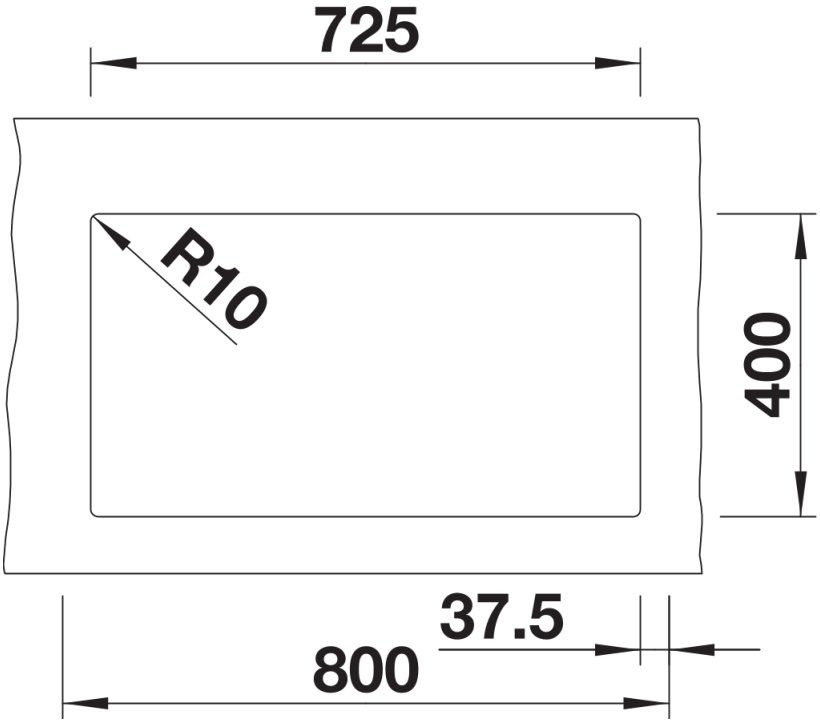

Découpe

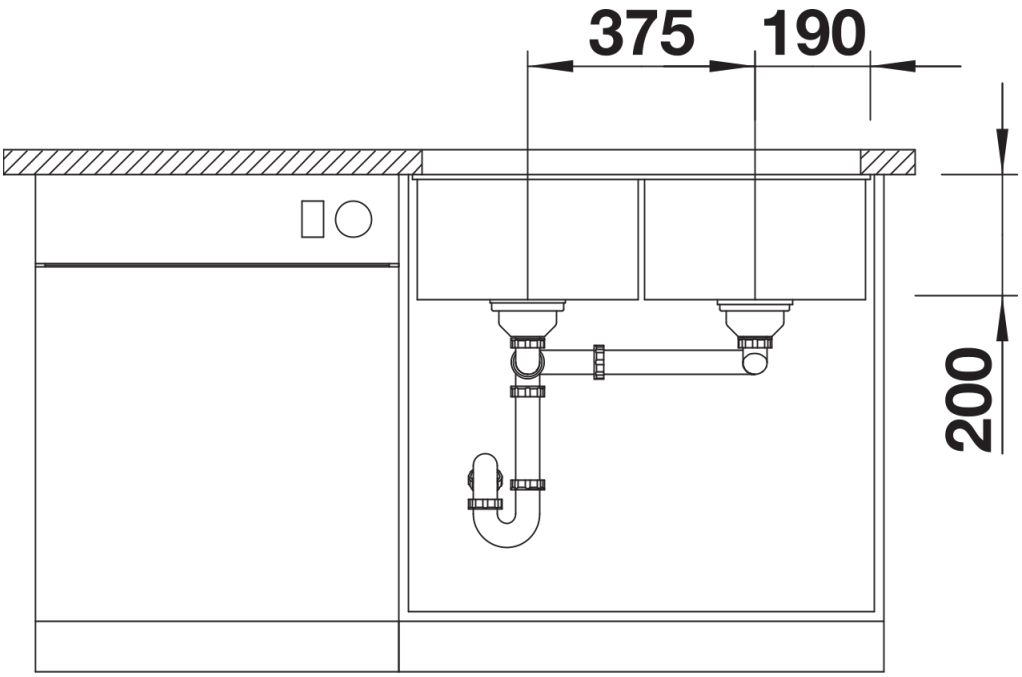

Vue de face

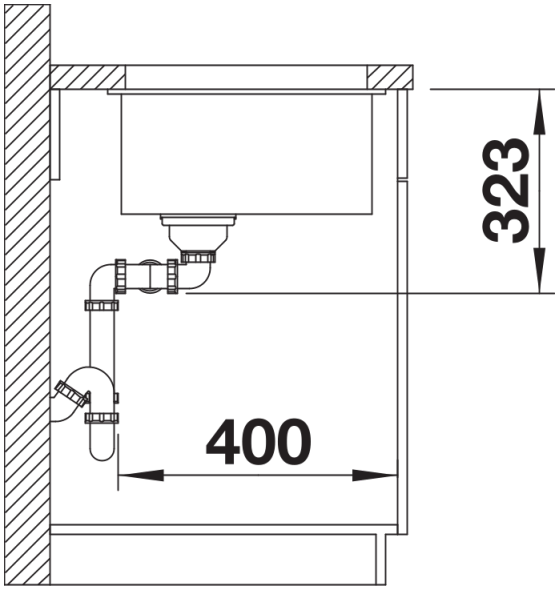

Vue latérale