Fiches d'information sur le produit BLANCODELTA II

Référence de l’article 523657

Avantage

- Ergonomie de la cuve principale, de la cuve complémentaire et de l'égouttoir
- Large cuve, pratique pour le nettoyage de plaques de patisserie
- Égouttoir aux formes modernes avec trop-plein rond masqué
- Cuve complémentaire avec cuvette vide-sauce perforée en inox
- Egalement disponible en version encastrement à fleur
- Trop-plein rond masqué et système d'évacuation InFino - élégamment intégrés et faciles à entretenir
- Siphon inclus

Coloris

SILGRANIT gris rocher

Coloris disponibles

noir
anthracite
gris rocher
gris volcan
blanc
blanc soft
tartufo
café

Informations de planification

- Découpe suivant gabarit disponible sur notre site www.blanco.com/fr

Étendue des fournitures

Cuvette vide-sauce en inox (232 585), vidage compact avec deux bondes à panier Ø 90 mm inox InFino, automatique pour la grande cuve et manuelle pour l'autre cuveSiphon 137 158 inclus

232585 - Cuvette vide-sauce en inox

Détails

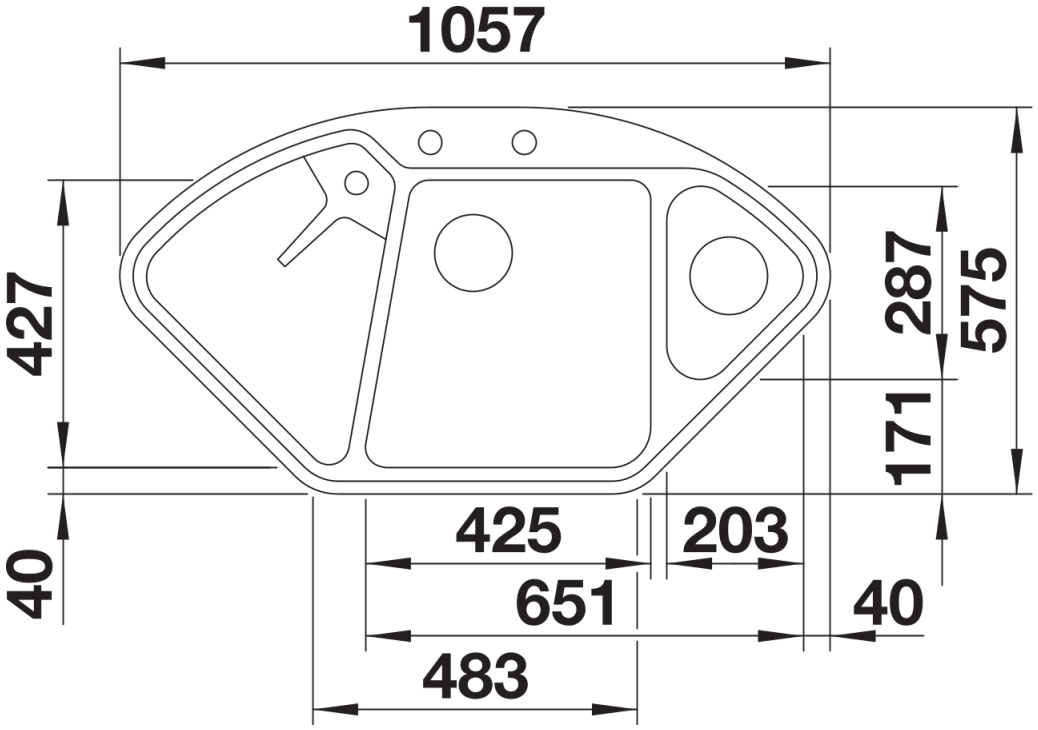

Vue de dessus

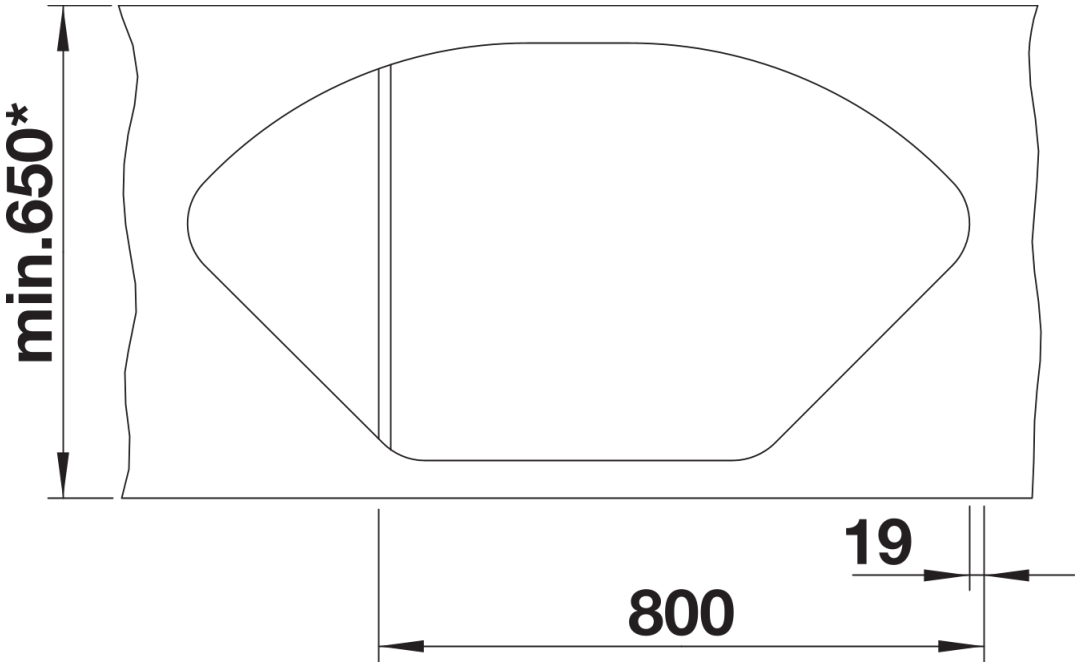

Découpe

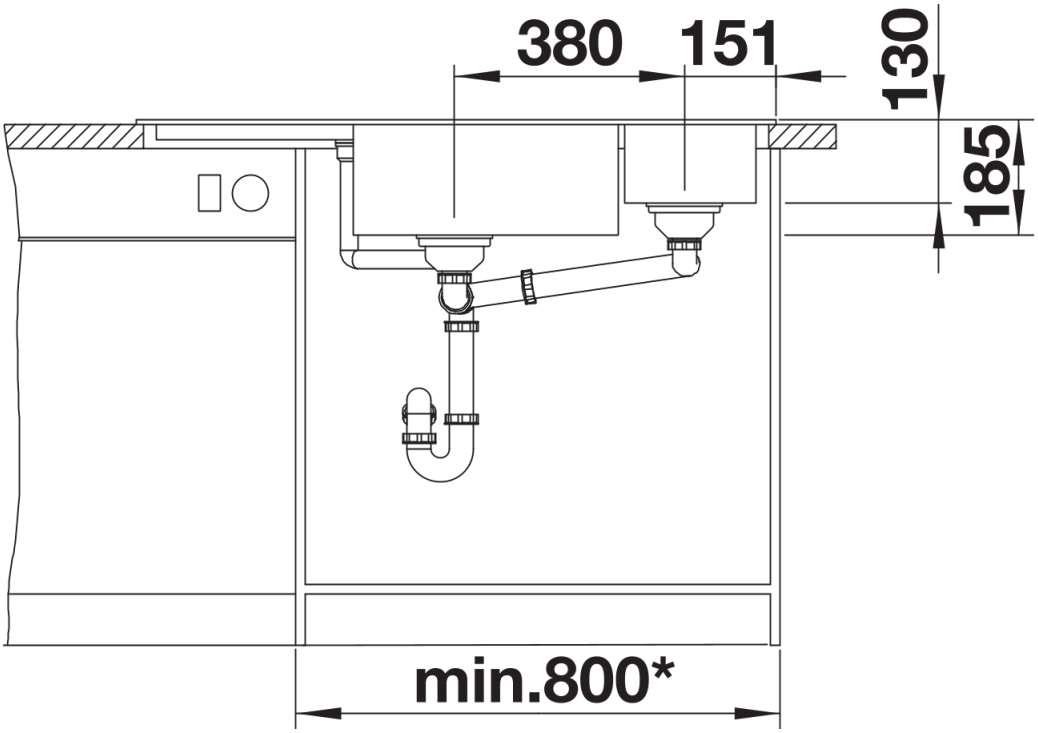

Vue de face

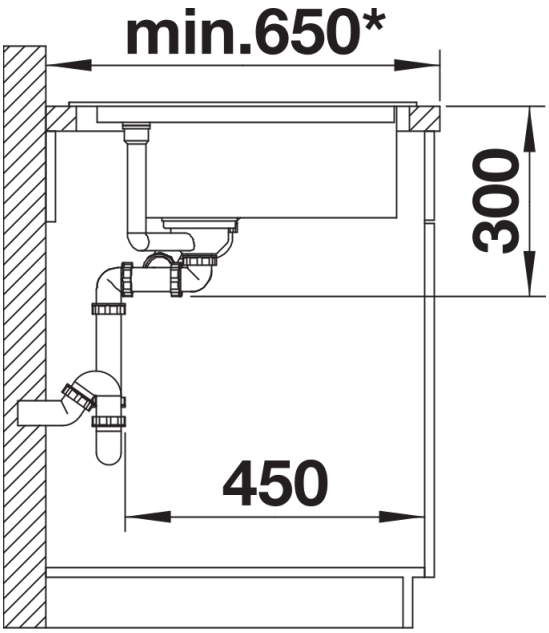

Vue latérale