Fiches d'information sur le produit ZENAR XL 6 S-F

Référence de l’article 523933

Avantage

- Cuve particulièrement volumineuse et égouttoir spacieux
- Plage de robinetterie continue offrant beaucoup d'espace
- Ensemble fonctionnel avec une transition fluide des lignes jusqu'à l'égouttoir
- Contour de l'évier à bords plats
- Trop-plein masqué C-overflow et système d'évacuation InFino - élégamment intégrés faciles à entretenir
- Version pour une installation à fleur de plan
- Siphon inclus

Coloris

SILGRANIT café

Coloris disponibles

noir
anthracite
gris rocher
gris volcan
blanc
blanc soft
café

Étendue des fournitures

Vidage compact avec bonde à panier Ø 90 mm inox InFino automatique.Siphon 137 158 inclus

Détails

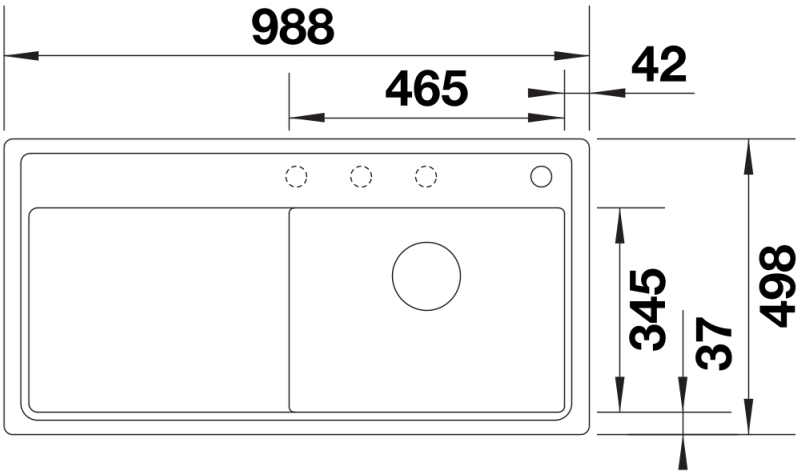

Vue de dessus

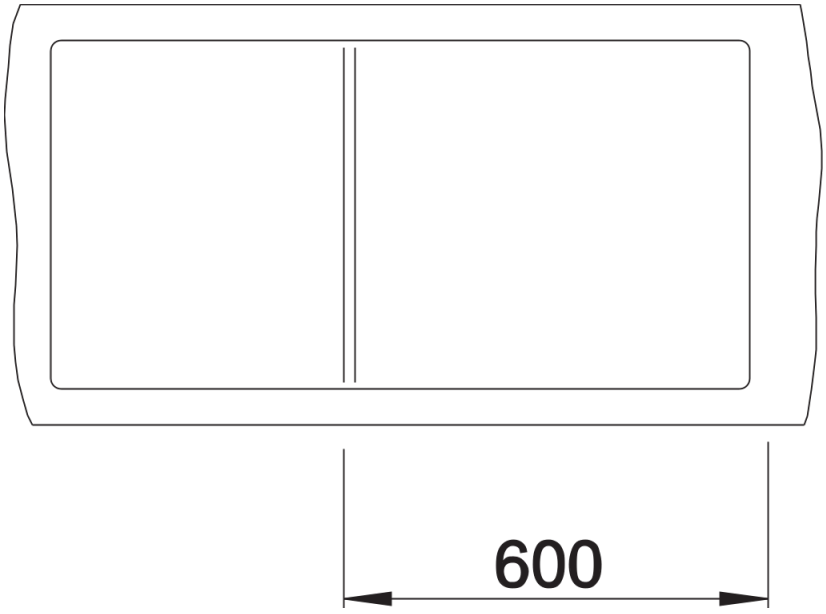

Découpe

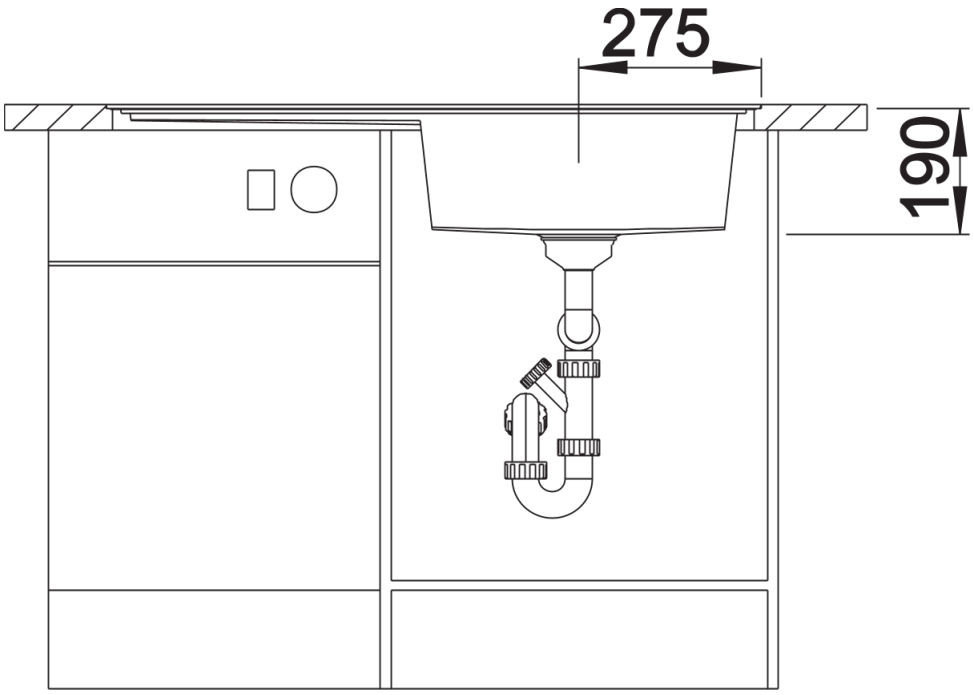

Vue de face

Vue latérale