Scheda tecnica del prodotto SUPRA 400-IF R12

N. articolo 526350

Vantaggi

- Serie di lavelli versatile,che consente diverse innumerevoli combinazioni
- Per la combinazione personalizzata tra vasca principale e vasca supplementare
- Nuova versione con bordo -IF< / li>
- Elegante bordo piatto -IF, per incasso a filotop e sopratop
- Disponibili pratici accessori opzionali per integrarne la funzionalità

Dotazione

- vasca con piletta da 3 ½"
- sifone e tappo a cestello

Dettagli

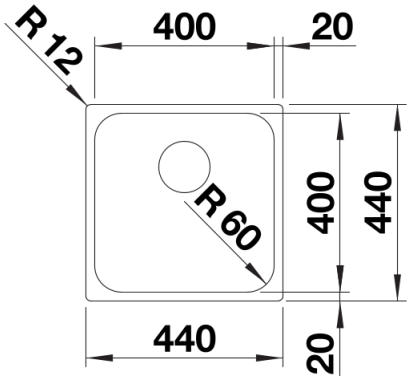

Vista superiore

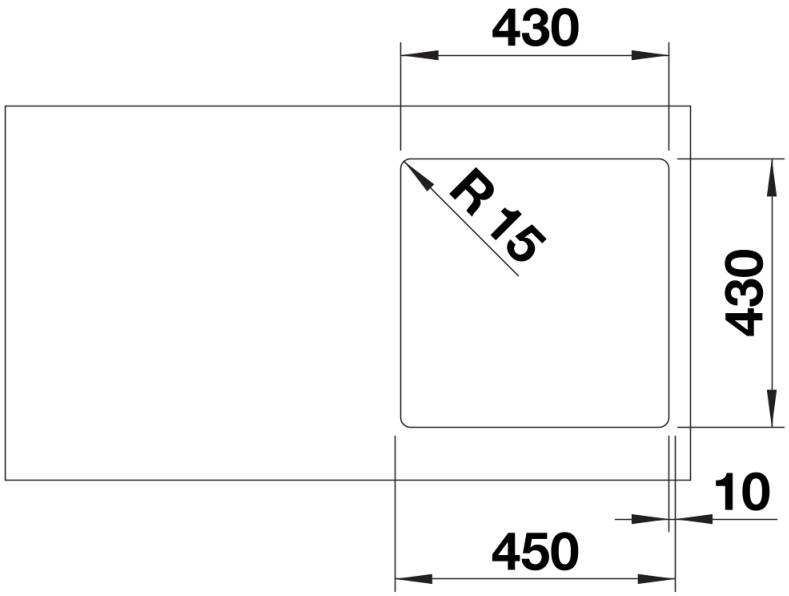

Foratur

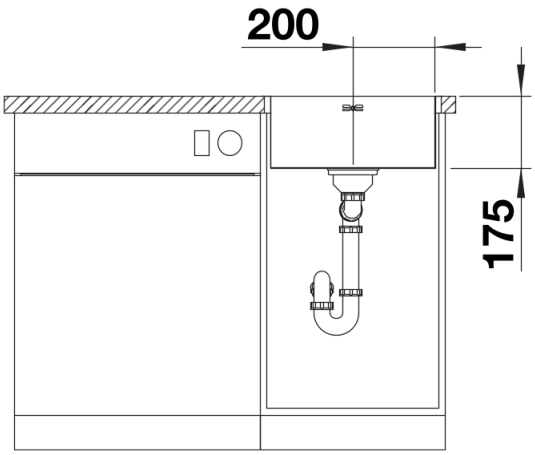

Vista frontale

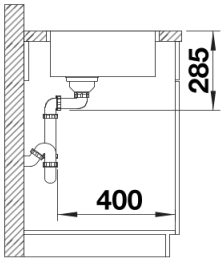

Vista laterale