Scheda tecnica del prodotto FLEXON II Low 90/4

N. articolo 521475

Vantaggi

- Per mobili base con cassetti divisi e larghezza da 50 a 90 cm (grazie a un’altezza d’installazione ridotta di 330 mm)
- Varie opzioni di raccolta differenziata e stoccaggio grazie a combinazioni flessibili di contenitori, con ingombro ridotto nel mobile sottolavello
- Elevata stabilità e pulizia grazie alla struttura a telaio con contenitori sospesi
- Installazione semplice, senza necessità di segnare o preforare
- Design moderno con alluminio di alta qualità
- Tutti i componenti sono facili da pulire grazie alle superfici ampie e lisce
- Accessori optional per una soluzione personalizzata

Informazioni per la progettazione

- È necessario un mobile base con coperchio e sistema di estrazione.
• Altezza di installazione 325 mm dal fondo del cassetto, profondità di installazione 400 mm.
• È richiesto un cassetto da 450 mm con guide ad estrazione totale.
• Altezza massima del telaio: 250 mm sopra il fondo del cassetto.
• Adatto anche per l’installazione in mobili base con ante a telaio e pannello con telaio a partire da 90 mm.
• In fase di progettazione, tenere presente l’altezza di installazione del sistema di gestione dei rifiuti, l’altezza del fondo del cassetto, la profondità di installazione del lavello con kit di scarico e le dimensioni minime richieste per il mobile base.
• Altezza minima dello zoccolo consigliata per l’installazione con MOVEX: 100 mm.

Dotazione

- sistema per cestone estraibile
- 3 contenitori da 19 l e 1 contenitore da 16 l

Dettagli

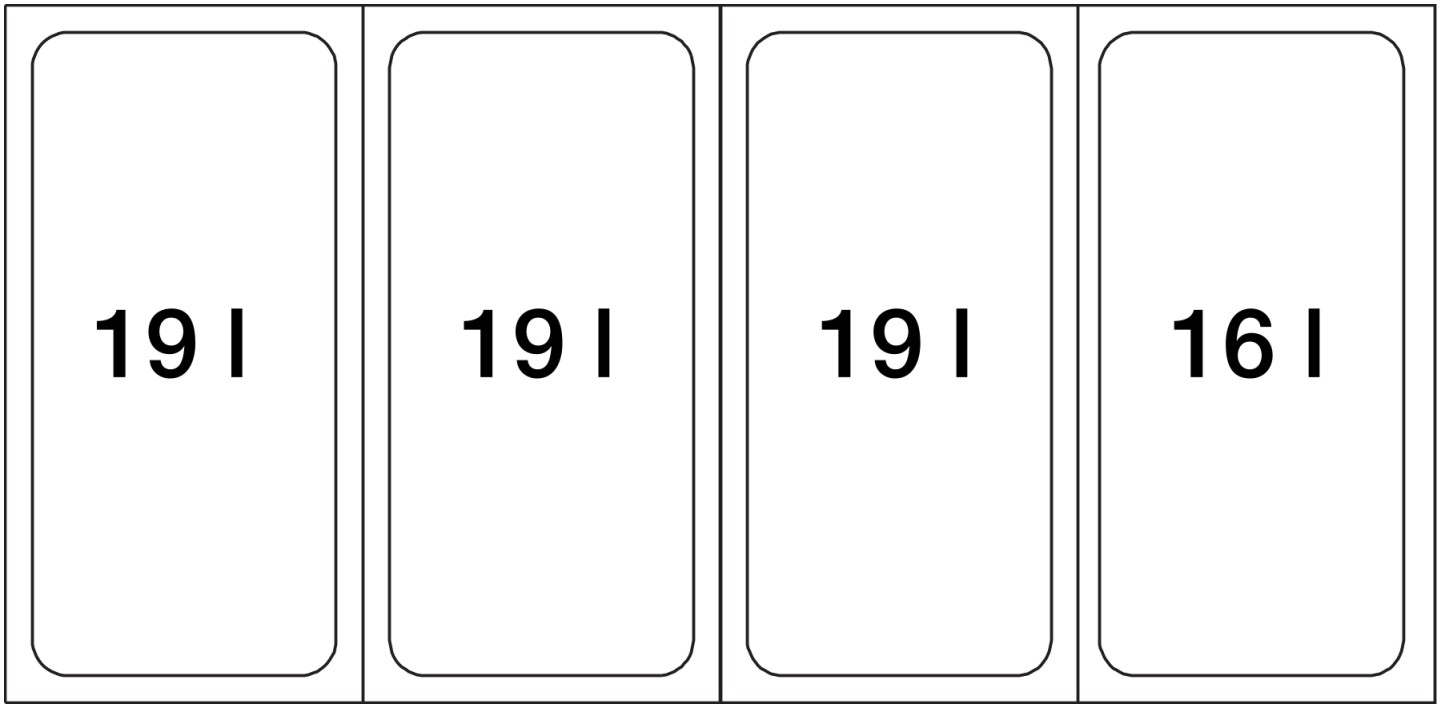

Vista superiore

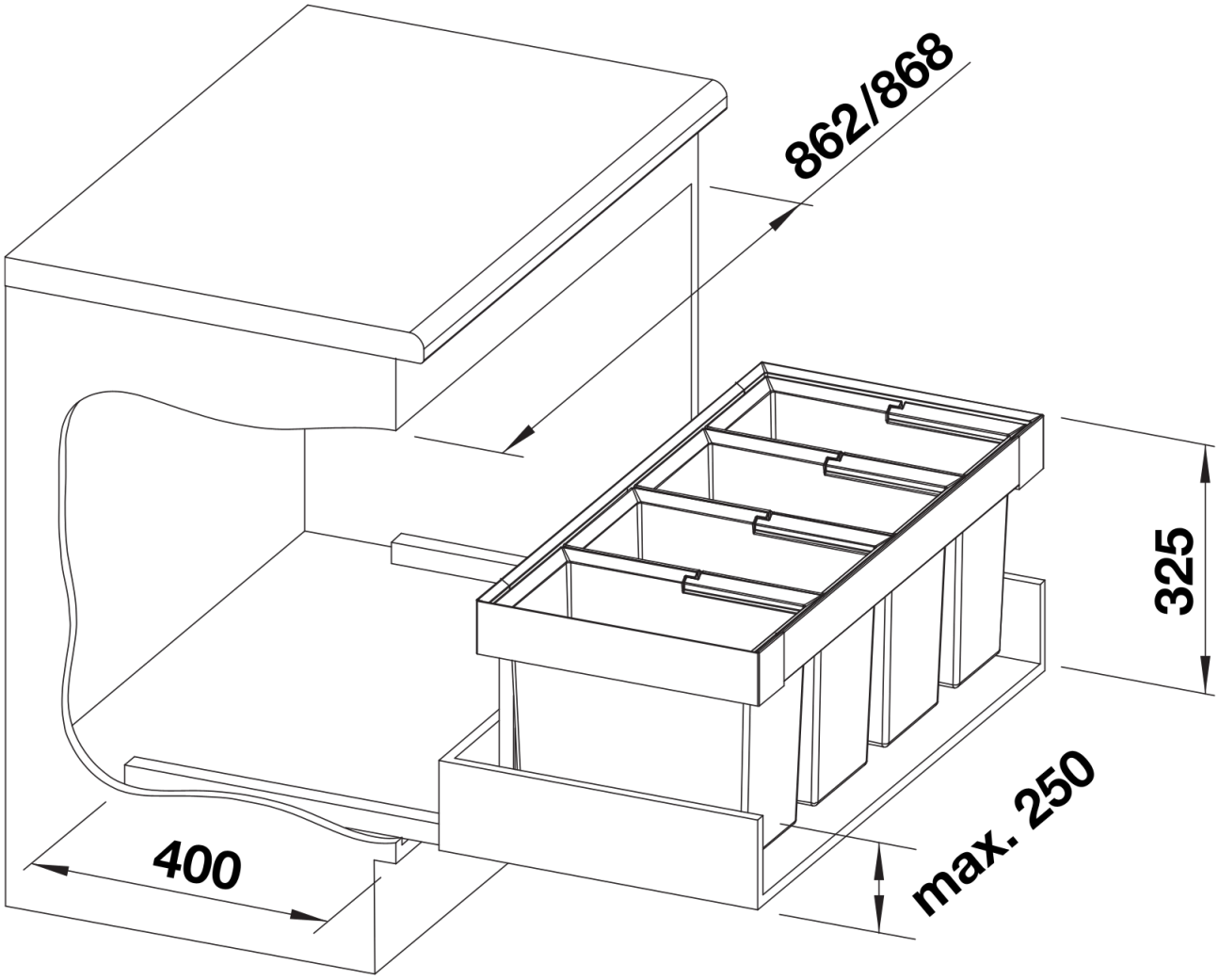

PRODUKT_3D