Scheda tecnica del prodotto METRA 5 S

N. articolo 525919

Vantaggi

- Design lineare e pulito
- La vasca principale extralarge offre una quantità di spazio ineguagliabile per le operazioni di lavaggio
- Bordo perimetrale sottile ed elegante

Colori

SILGRANIT nero

Colori disponibili:

nero
antracite
grigio roccia
grigio vulcano
bianco
soft white
tartufo
caffè

Informazioni per la progettazione

- Dimensioni intaglio: 840x480 mm - R 15||||Non può essere montato a "inizio/fine composizione" nella base sottolavello indicata, può essere invece facilmente inserito in una base di misura superiore.||N.B.: Per il montaggio su piani di marmo, ordinare l’apposito kit

Dotazione

- Vasca con piletta da 3 ½"
- sifone e tappo a cestello

Dettagli

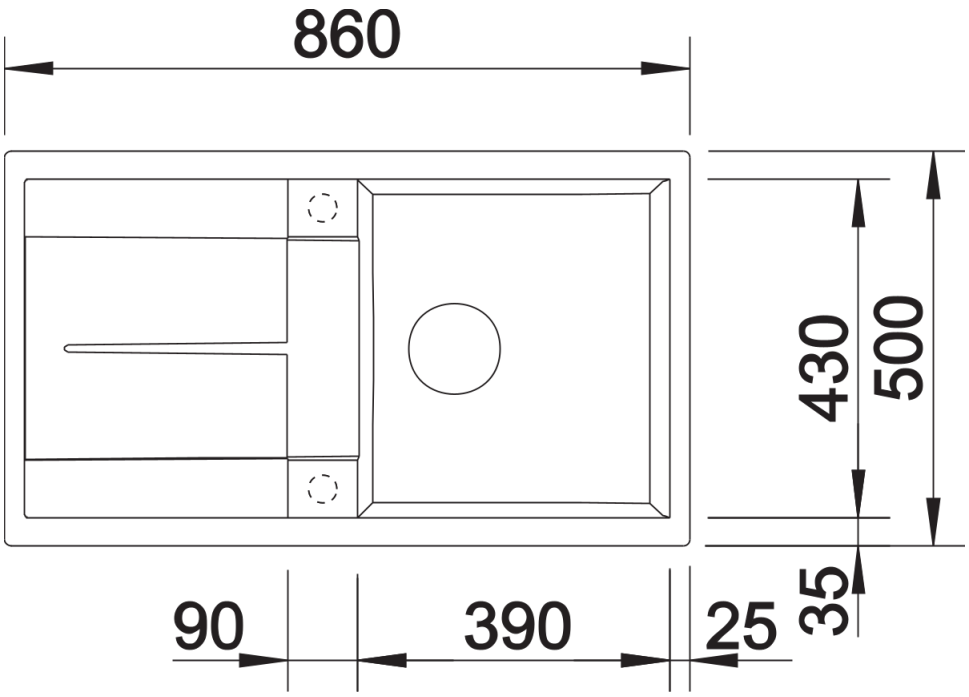

Vista superiore

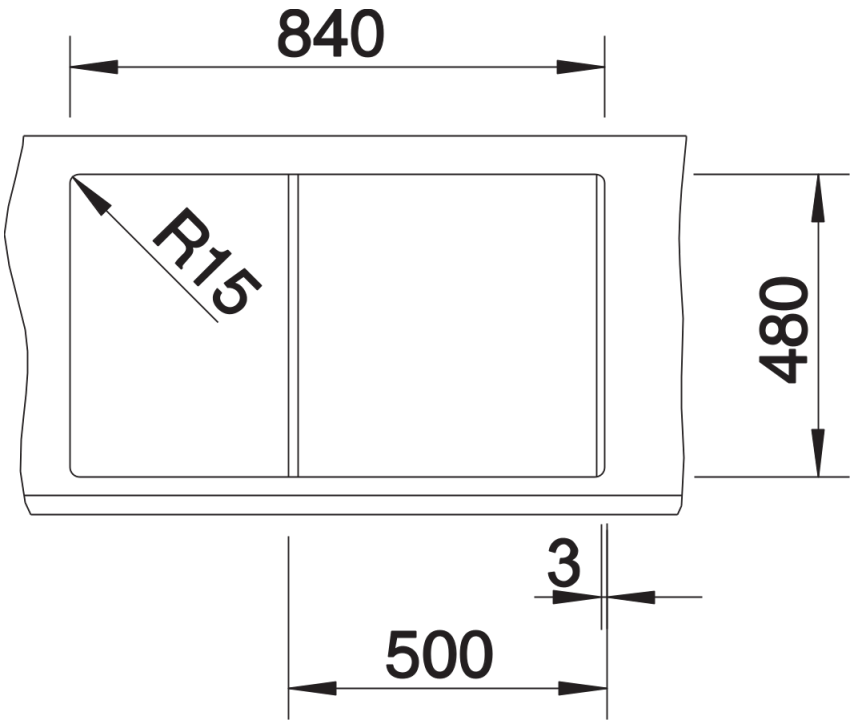

Foratur

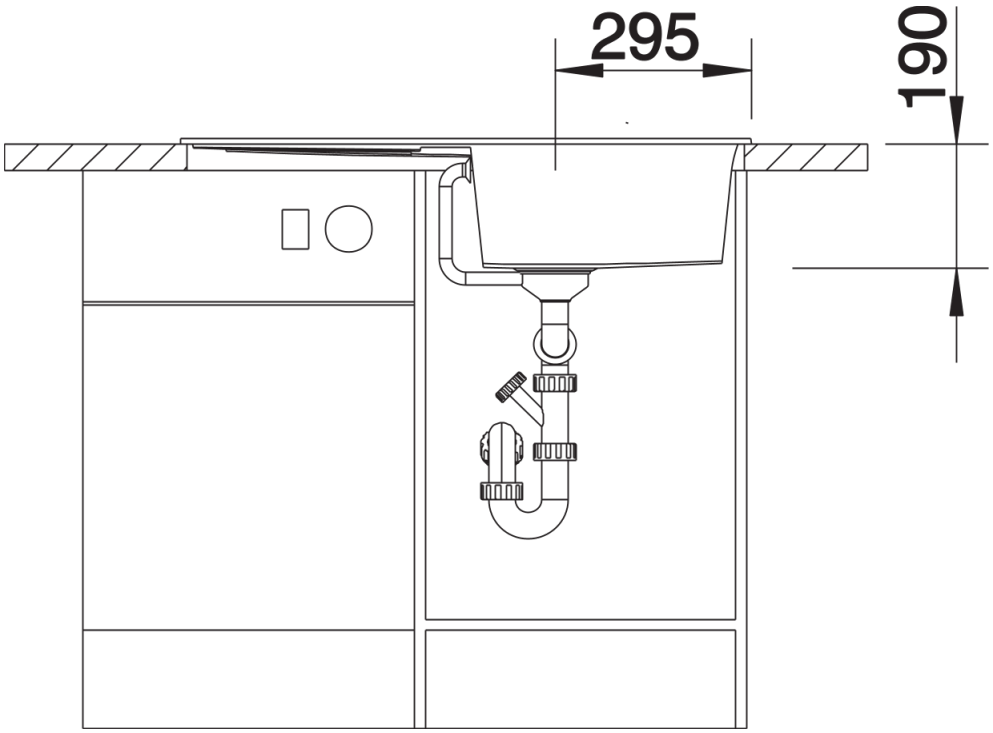

Vista frontale

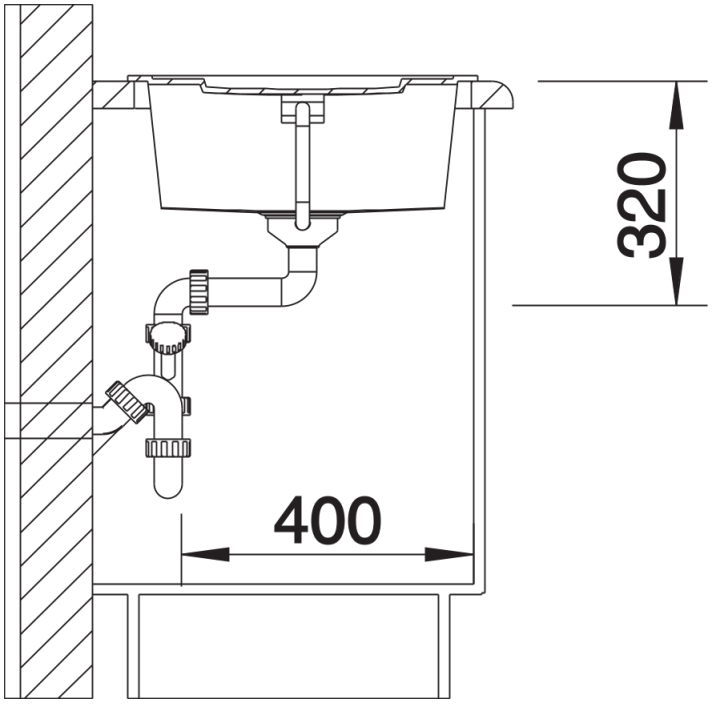

Vista laterale