Arkusz danych produktu OOVALON 700-U

Nr art. 527990

Zalety

- Owalny zlewozmywak o wyjątkowym designie i niezrównanej funkcjonalności
- Nakładka na odpływ ("CapFlow") przyciąga wzrok i umożliwia efektywne odprowadzenie wody
- Łatwy w użyciu nakładany ociekacz służy jako dodatkowy poziom roboczy, przeznaczony jest do mycia w zmywarce.
- Przesunięty odpływ ułatwia rozmieszczenie produktów BLANCO UNIT w szafce pod zlewozmywakiem
- Dostępny w dwóch eleganckich kolorach BLANCO OOVALON "mystic black" i "cloud white".
- Wykonany z Velgranitu – opatentowanego przez BLANCO materiału, który jest wytrzymały, trwały i łatwy w czyszczeniu.

VELGRANIT cloud white

Dostępne kolory

cloud white

Wskazówki dotyczące planowania

- Zestaw akcesoriów OOVALON, w tym elementy odpływowe, należy zamawiać oddzielnie
Nie zawiera kleju do mocowania elementów
W przypadku montażu z BLANCO CHOICE, należy sprawdzić położenie przyłącza wody, aby zapobiec kolizji syfonu z WCU.
Szczegółowe wymiary i szablony są dostępne na stronie internetowej www.blanco.com.

Zakres dostawy

CapFlow z Velgranitu w kolorze dopasowanym do kolorystyki zlewozmywaka.Elementy mocujące

Szczegóły

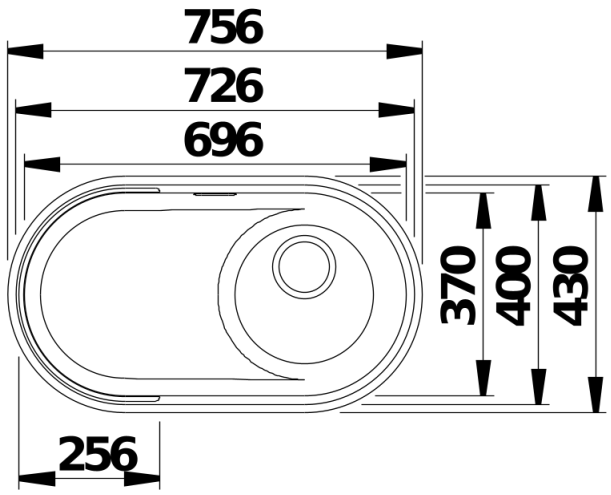

Widok

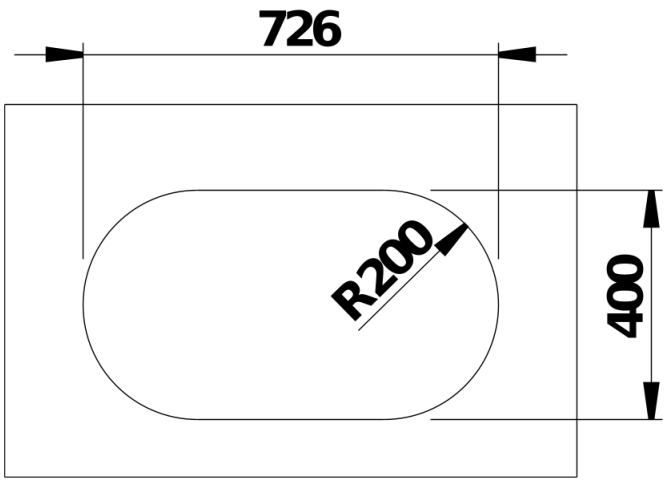

Wycięcie

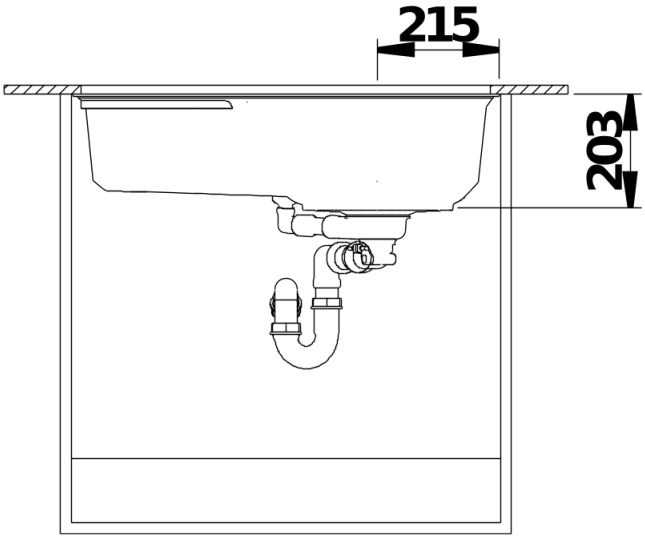

Widok z przodu

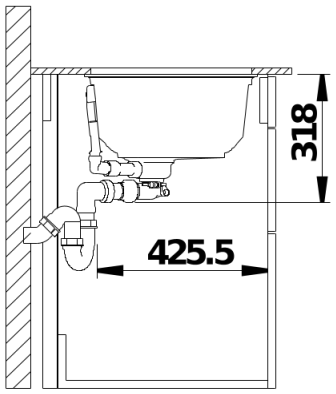

Widok z boku