Arkusz danych produktu DIVON II 8 S-IF

Nr art. 521665

Zalety

- Ekskluzywny, doskonały pod względem formy zlewozmywak
- Perfekcyjnie dopasowane kształty i powierzchnie
- Komory o prostych liniach, z eleganckim promieniem zaokrąglenia wynoszącym 10 mm
- Duża pojemność komór o optymalnie wykorzystanej powierzchni
- Linia produktowa pozwalająca się wkomponować w niemal każdą aranżację kuchni
- Zlewozmywak wyposażony w przelew C-overflow i system odpływowy InFino - elegancko zintegrowany i niezwykle łatwy w utrzymaniu czystości

Wskazówki dotyczące planowania

- Nie ma możliwości wykonania dodatkowych otworów.
W przypadku montażu dozownika płynu do mycia naczyń należy zainstalować dozownik w otworze przeznaczonym na dźwignię korka automatycznego InFino, wówczas korek automatyczny InFino należy zastąpić korkiem manualnym InFino.
W celu uzyskania numeru artykułu korka manualnego InFino lub w przypadku pytań zapraszamy do kontaktu.
Wymiary otworów dostosowane do różnych typów montażu znajdą Państwo w naszym katalogu internetowym.

Zakres dostawy

armatura przelewowo-odpływowa, 2 korki 3 ½" InFino wyposażone w sitka, pojedynczy korek automatyczny z pokrętłem ze stali szlachetnej

Szczegóły

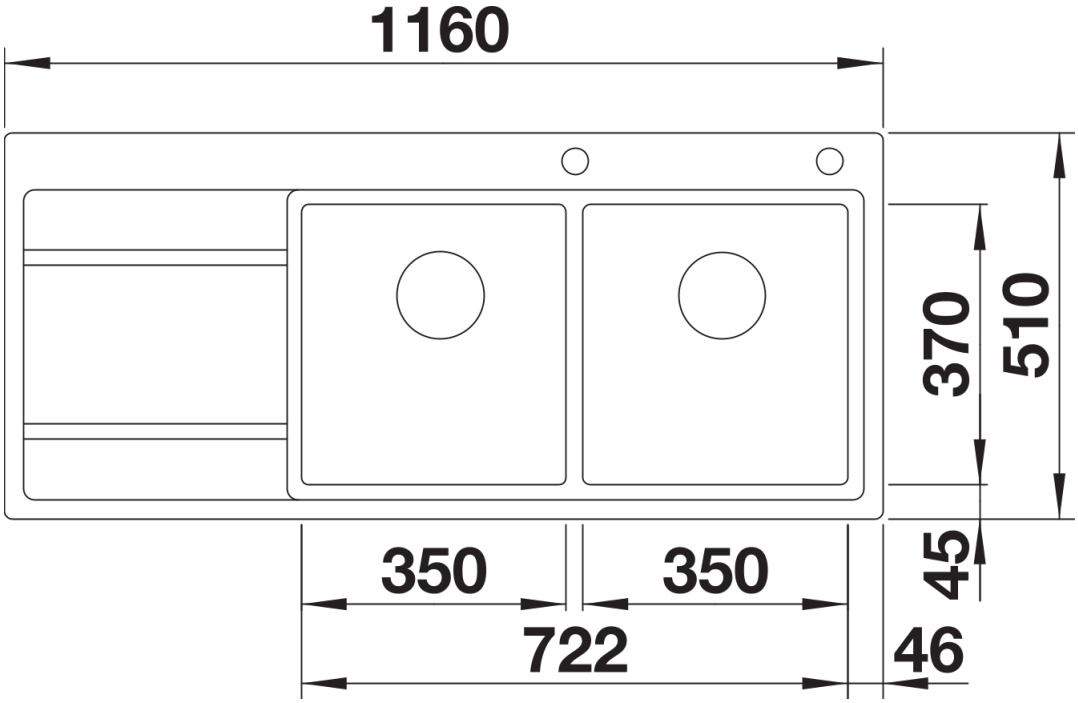

Widok

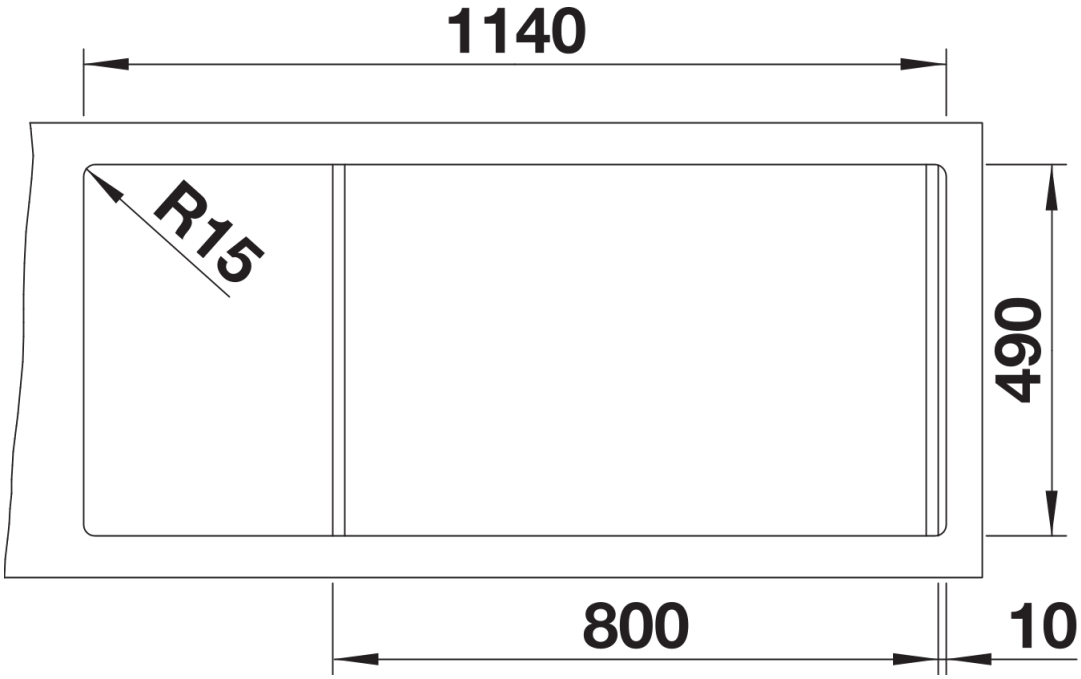

Wycięcie

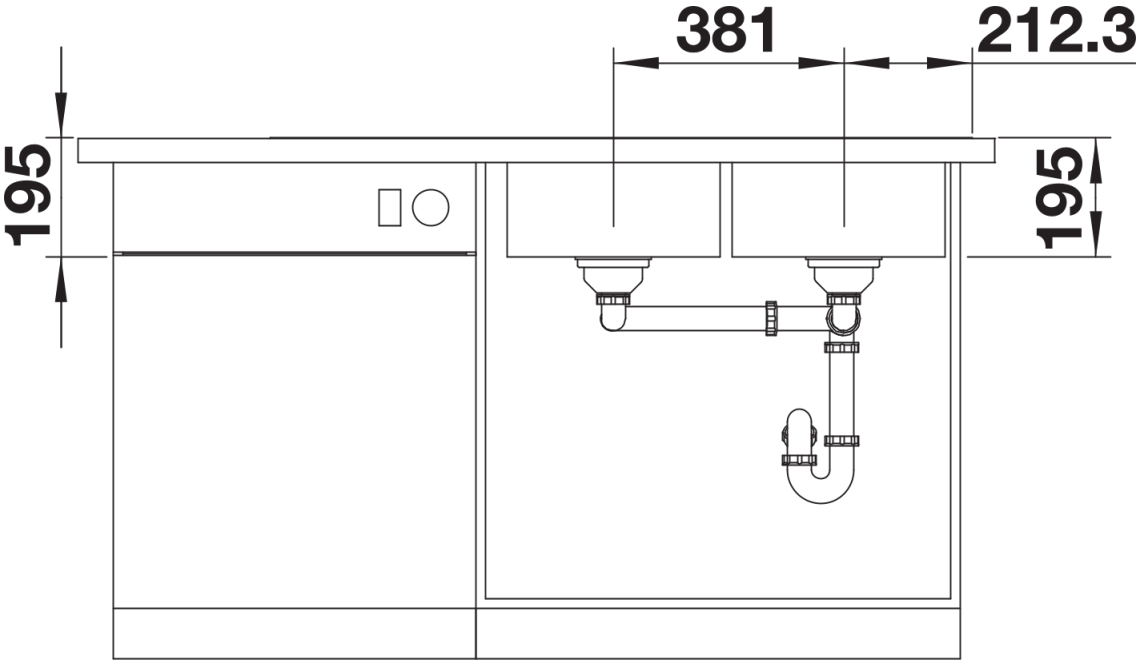

Widok z przodu

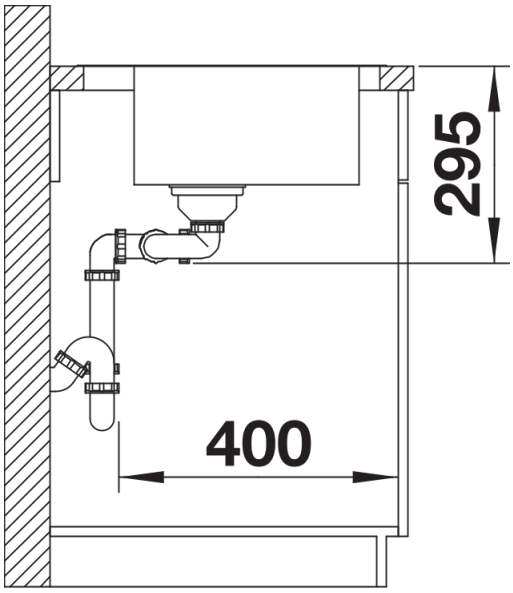

Widok z boku