Arkusz danych produktu SONA 5 S

Nr art. 519678

Zalety

- Nowoczesna, oryginalna forma
- Obszerna komora główna zapewnia wystarczająco dużo miejsca podczas zmywania naczyń
- Przestronna, charakterystycznie wyprofilowana listwa na baterię
- Zlewozmywak do montażu w szafce o szerokości 50 cm
- Możliwy montaż odwracalny

SILGRANIT tartufo

Dostępne kolory

czarny
antracyt
szarość skały
wulkaniczny szary
biały
delikatny biały
tartufo
kawowy

Zakres dostawy

- armatura przelewowo-odpływowa
- korek z sitkiem 3 ½"

Szczegóły

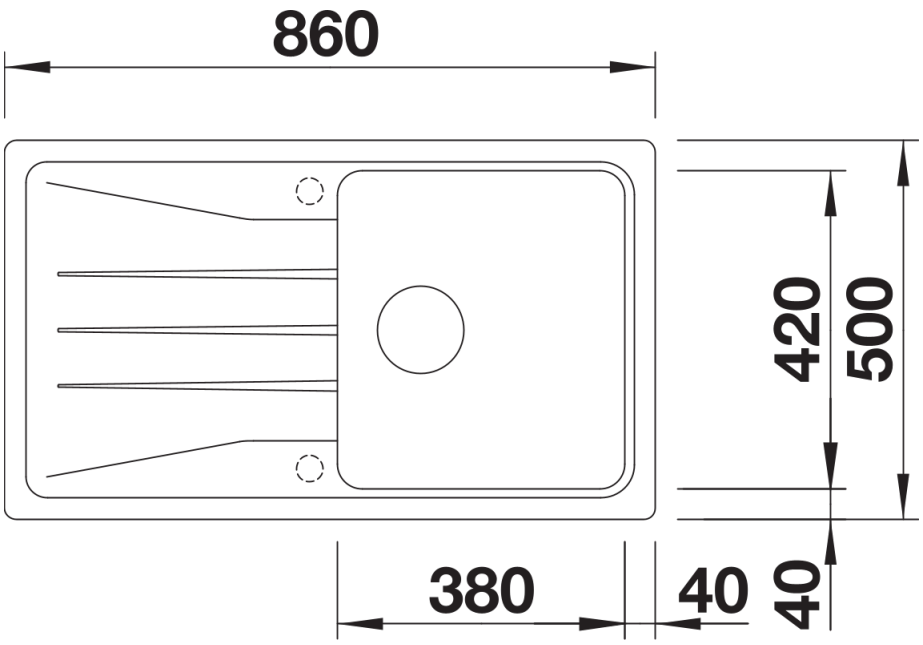

Widok

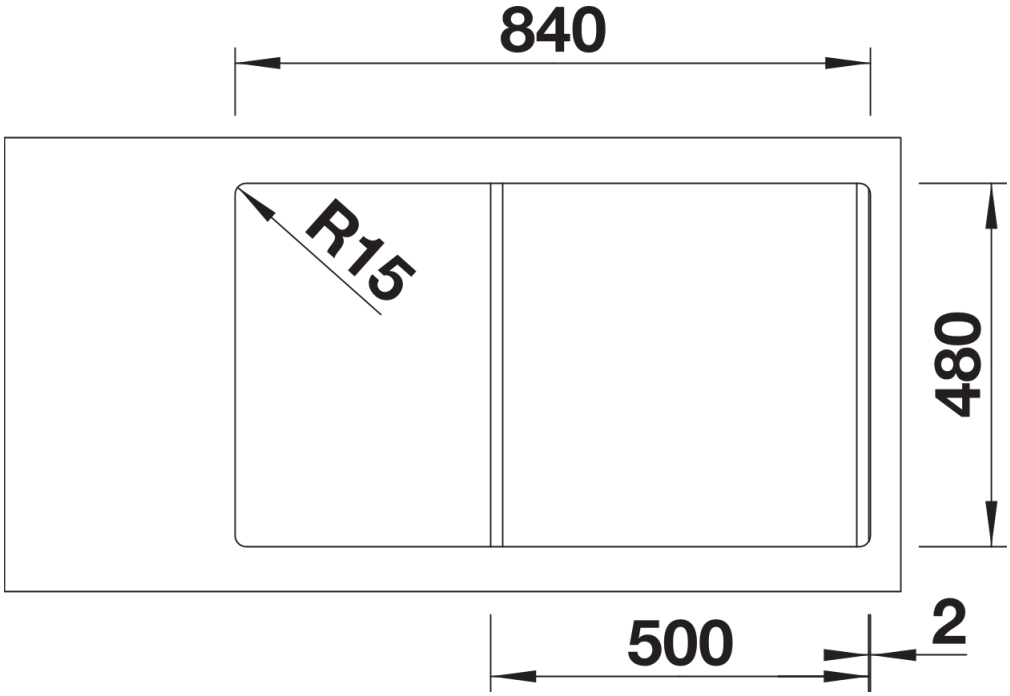

Wycięcie

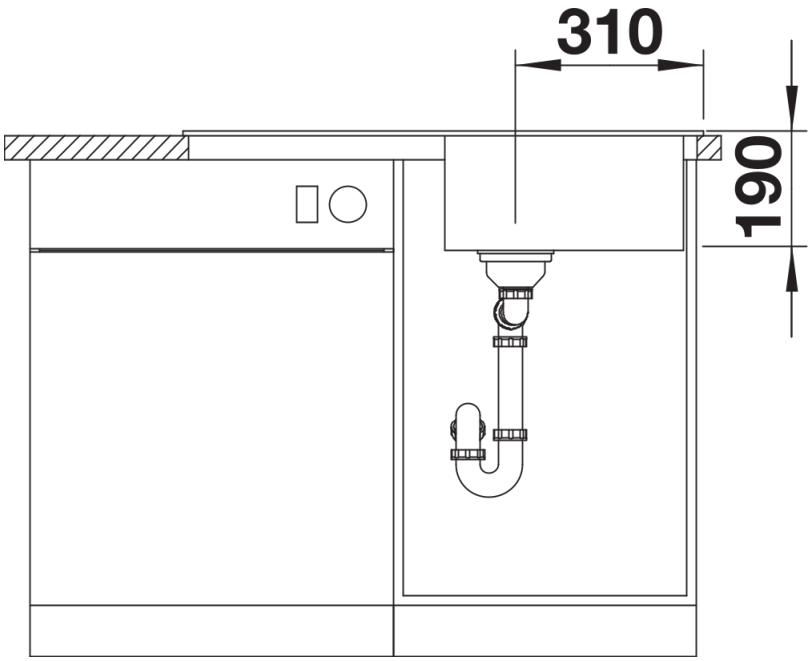

Widok z przodu

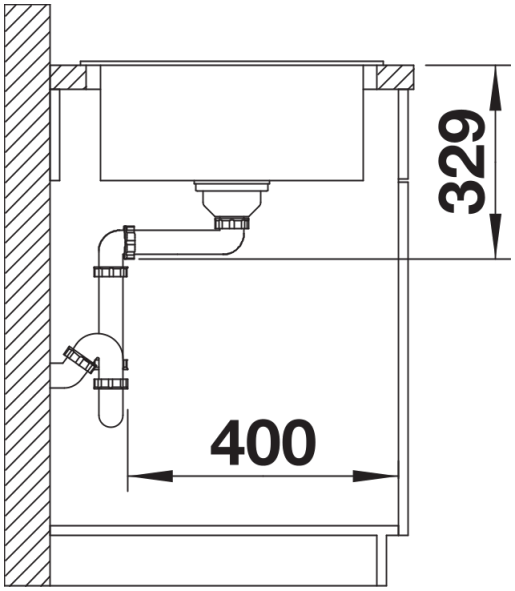

Widok z boku